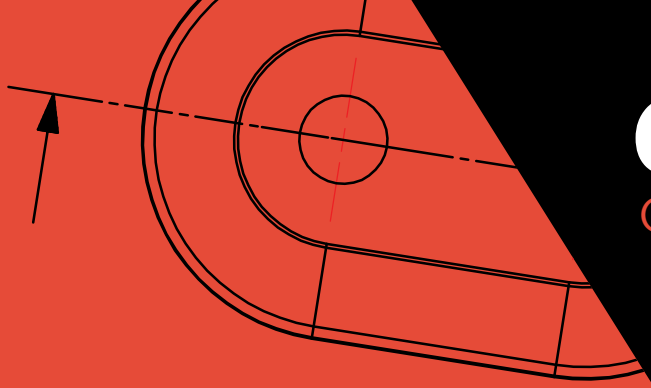

CUBILOX
CATALOGUS

WWW.CUBILOX.BE

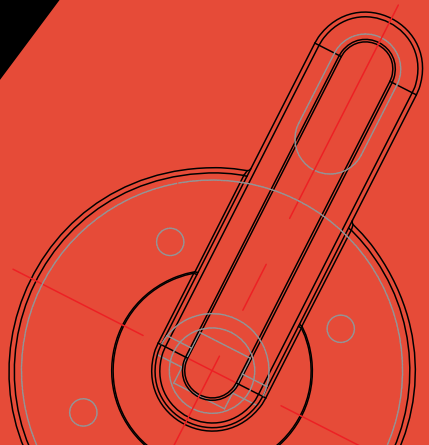

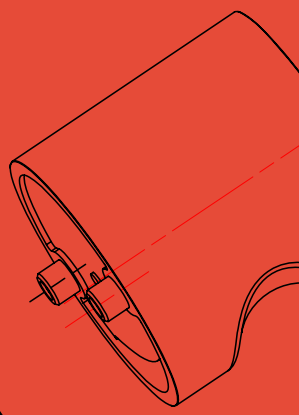

SANITAIR BESLAG CUBILOX

NSE produceert beslag en accessoires voor sanitaire cabines, omkleedruimtes, kleuter cabines, vestiaire kastjes, ... onder het label **CUBILOX**.

CUBILOX producten zijn te verkrijgen in kunststof, aluminium en roestvrij staal (heden in ontwikkeling). Alle CUBILOX producten worden in huis ontwikkeld geproduceerd en gemonteerd. Bij het ontwikkelen van een CUBILOX product wordt steeds rekening gehouden met esthetische en functionele aspecten. De CUBILOX producten zijn vervaardigd uit kwalitatieve materialen zoals, Nylon glasvezel, Nylon, Alu 6063T6, roestvrijstaal 304 of 316. Steeds voorzien van hoogwaardige oppervlakte afwerkingen.

Alle producten worden uit stock geleverd. Inkomende orders worden dagelijks verwerkt en kunnen ‘next day’ verstuurd worden.

Onze competitieve prijzen, uitstekende kwaliteit en service worden door onze klanten naar waarde geschat.

Wij zijn de overtuiging toegedaan dat CUBILOX ook voor uw klanten en installaties een meerwaarde kan bieden.

SANITAIRE CABINES

DOUCHES

OMKLEEDRUIMTES

CUBILOX

NYLON

Het **CUBILOX** kunststof gamma wordt geproduceerd in een hoogwaardig polyamide, materiaal dat bestand is tegen hoge temperaturen, vochtigheid en chemicaliën. De producten zijn hoogglanzend afgewerkt en de matrijsdeellijnen zijn minimaal zichtbaar.

Het standaard gamma bestaat uit 7 kleuren:

- RAL 7043 verkeersgrijs B
- RAL 9010 zuiver wit
- RAL 9005 gitzwart
- RAL 5003 saffierblauw
- RAL 7038 agaatgrijs
- RAL 1021 koolzaadgeel
- RAL 3003 robijnrood

Het kunststof CUBILOX gamma omvat beslag voor volkernpanelen (HPL) van 10 mm, 13 mm en 18 mm en dit voor zowel cabines met naar buiten- of binnendraaiende deuren, voor inlegdeuren (deur in lijn met voorwand) en oplegdeuren.

VERSTELBARE VOET 140 - 170 MM VOOR PANEEL 13 MM

KLEUR	AANTAL/DOOS	ART.
	12 sets/doos	5000
	12 sets/doos	5010
	12 sets/doos	5020
	12 sets/doos	5030
	12 sets/doos	5040
	12 sets/doos	5050
	12 sets/doos	5060

BESCHRIJVING/TOELICHTING

REF. 50 - VERSTELBARE VOET 140-170 MM VOOR PANEEL 13 MM
/ verstelbare voet in polyamide voor hoogte onder paneel van 140 mm tot 170 mm
/ geschikt voor een plaatdikte van 13 mm
/ geschikt voor paneel van 10 mm mits gebruik van set tussenstukken ref. 78
/ geleverd met 2 RVS plaatschroeven van Ø 4,8 x 20 mm met verzonken kop en kruisgleuf & 2 afdekkappen in polyamide
/ 1 afdekkap is voorzien van 2 cilindrische bussen voor bevestiging van de schroeven
/ schroeven zijn onzichtbaar na montage van de tweede afdekkap op de plaathouder (clicksysteem)
/ basis in polyamide met 4 gaten van 7 mm voor bevestiging aan de vloer en afdekkap in polyamide Ø 71 mm

VERSTELBARE,VERSTERKTE VOET 90 - 130 MM VOOR PANEEL 10 MM

KLEUR	AANTAL/DOOS	ART.
	12 sets/doos	8100
	12 sets/doos	8110
	12 sets/doos	8120
	12 sets/doos	8140

BESCHRIJVING/TOELICHTING

REF. 81 - VERSTELBARE, VERSTERKTE VOET 90-130 MM VOOR PANEEL 10 MM
/ verstelbare voet in glasvezelversterkte polyamide voor hoogte onder paneel van 90 mm tot 130 mm
/ geschikt voor een plaatdikte van 10 mm
/ geleverd met 1 afdekkap in polyamide
/ basis in glasvezelversterkte polyamide met 4 gaten van 7 mm voor bevestiging aan de vloer en afdekkap in polyamide Ø 71 mm
/ de voet wordt in hoogte afgesteld met behulp van een platte sleutel van 32 mm ref. 3097 in RVS of ref. 3377 in verzinkt staal

VERSTELBARE,VERSTERKTE VOET 90 - 130 MM VOOR PANEEL 13 MM

KLEUR	AANTAL/DOOS	ART.
	12 sets/doos	8300
	12 sets/doos	8310
	12 sets/doos	8320
	12 sets/doos	8340

BESCHRIJVING/TOELICHTING

REF. 83 - VERSTELBARE, VERSTERKTE VOET 90-130 MM VOOR PANEEL 13 MM
/ verstelbare voet in glasvezelversterkte polyamide voor hoogte onder paneel van 90 mm tot 130 mm
/ geschikt voor een plaatdikte van 13 mm
/ geleverd met 1 afdekkap in polyamide
/ basis in glasvezelversterkte polyamide met 4 gaten van 7 mm voor bevestiging aan de vloer en afdekkap in polyamide Ø 71 mm
/ de voet wordt in hoogte afgesteld met behulp van een platte sleutel van 32 mm ref. 3097 in RVS of ref. 3377 in verzinkt staal

VERSTELBARE,VERSTERKTE VOET 140 - 170 MM VOOR PANEEL 13 MM

KLEUR	AANTAL/DOOS	ART.
	12 sets/doos	8600
	12 sets/doos	8610
	12 sets/doos	8620
	12 sets/doos	8640

BESCHRIJVING/TOELICHTING

REF. 86 - VERSTELBARE, VERSTERKTE VOET 140-170 MM VOOR PANEEL 13 MM
/ verstelbare voet in glasvezelversterkte polyamide voor hoogte onder paneel van 140 mm tot 170 mm
/ geschikt voor een plaatdikte van 13 mm
/ geleverd met 1 afdekkap in polyamide
/ basis in glasvezelversterkte polyamide met 4 gaten van 7 mm voor bevestiging aan de vloer en afdekkap in polyamide Ø 71 mm
/ de voet wordt in hoogte afgesteld met behulp van een platte sleutel van 32 mm ref. 3097 in RVS of ref. 3377 in verzinkt staal

VOET 100 MM VOOR PANEEL 18 MM

KLEUR	AANTAL/DOOS	ART.
	12 sets/doos	8700
	12 sets/doos	8710
	12 sets/doos	8720
	12 sets/doos	8740

BESCHRIJVING/TOELICHTING

REF. 87 - VOET 100 MM VOOR PANEEL 18 MM
/ voet in polyamide voor hoogte onder paneel van 100 mm
/ geschikt voor een plaatdikte van 18 mm
/ geleverd met 1 afdekkap in polyamide
/ basis in glasvezelversterkte polyamide met 4 gaten van 7 mm voor bevestiging aan de vloer en afdekkap in polyamide Ø 71 mm
/ de voet wordt in hoogte afgesteld met behulp van een platte sleutel van 32 mm ref. 3097 in RVS of ref. 3377 in verzinkt staal

DEURKNOPPEN SET 50 MM

KLEUR	AANTAL/ DOOS	AANTAL/ KARTON	ART.
	20	120	5200
	20	120	5210
	20	120	5220
	20	120	5230
	20	120	5240
	20	120	5250
	20	120	5260

BESCHRIJVING/TOELICHTING

REF. 52 - DEURKNOPPEN SET 50 MM
/ set van 2 deurknoppen in polyamide met Ø 50 mm
/ geschikt voor plaatdikten van 10 mm en 13 mm
/ de deurknoppen worden geleverd met 2 RVS plaatschroeven van Ø 4 x 45 mm met verzonken kop en kruisgleuf
/ de schroeven zijn onzichtbaar na montage van de polyamide afdekkappen op de knoppen (clicksysteem)

DEURKNOPPEN SET 40 MM

KLEUR	AANTAL/ DOOS	AANTAL/ KARTON	ART.
	20	120	7500
	20	120	7510
	20	120	7520
	20	120	7530
	20	120	7540
	20	120	7550
	20	120	7560

BESCHRIJVING/TOELICHTING

REF. 75 - DEURKNOPPEN SET 40 MM
/ set van 2 deurknoppen in polyamide met Ø 40 mm
/ geschikt voor plaatdikten van 10 mm en 13 mm
/ de deurknoppen worden geleverd met 2 RVS plaatschroeven van Ø 3,5 x 30 mm met verzonken kop en kruisgleuf
/ de schroeven zijn onzichtbaar na montage van de polyamide afdekkappen op de knoppen (clicksysteem)

VERSTERKING VOOR DEURKNOP Ø 50 MM

AANTAL/ DOOS	ART.
40	2698

BESCHRIJVING/TOELICHTING

REF. 2698 - VERSTERKING VOOR DEURKNOP Ø 50 MM

DEURSLOT VOOR GEBRUIK ZONDER TUSSENSTUKKEN

KLEUR	AANTAL/ DOOS	AANTAL/ KARTON	ART.
	20	120	5400
	20	120	5410
	20	120	5420
	20	120	5430
	20	120	5440
	20	120	5450
	20	120	5460

BESCHRIJVING/TOELICHTING

REF. 54 - DEURSLOT VOOR GEBRUIK ZONDER TUSSENSTUKKEN
/ in polyamide met 'vrij' aanduiding in het wit en 'bezet' aanduiding in het rood
/ buitendiameter 50 mm
/ geschikt voor in lijn geplaatste deuren met een dikte van 10 mm en 13 mm
/ draaihoek van 360° met lichte stop om de 90°
/ ontgrendeling aan de buitenkant met behulp van een sleutel met vierkant gat van 8 mm ref. 1134
/ geleverd met 2 RVS schroeven van M4 x 25 mm met verzonken kop en kruisgleuf

DEURSLOT VOOR GEBRUIK MET TUSSENSTUKKEN 14 & 17 MM

KLEUR	AANTAL/ DOOS	AANTAL/ KARTON	ART.
	20	120	8400
	20	120	8410
	20	120	8420
	20	120	8440

BESCHRIJVING/TOELICHTING

REF. 84 - DEURSLOT VOOR GEBRUIK MET TUSSENSTUKKEN 14 & 17 MM
/ in polyamide met 'vrij' aanduiding in het wit en 'bezet' aanduiding in het rood
/ buitendiameter 50 mm
/ geschikt voor oplegdeuren met een dikte van 10 mm en 13 mm
/ te gebruiken met tussenstuk deurslot 14 mm ref. 67 bij oplegdeur van 10 mm dikte en met tussenstuk deurslot van 17 mm ref. 68 bij oplegdeur van 13 mm dikte
/ draaihoek van 360° met lichte stop om de 90°
/ ontgrendeling aan de buitenkant met behulp van een sleutel met vierkant gat van 8 mm ref. 1134
/ geleverd met 2 RVS schroeven van M4 x 35 mm met verzonken kop en kruisgleuf

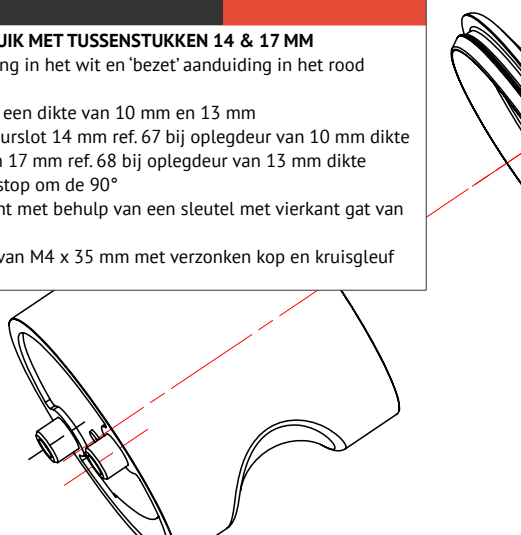

ADAPTER DEURSLOT VOOR OPLIGGENDE DEUR 10 MM

KLEUR	AANTAL/ DOOS	AANTAL/ KARTON	ART.
	50	200	6700
	50	200	6710
	50	200	6720
	50	200	6730
	50	200	6740
	50	200	6750
	50	200	6760

BESCHRIJVING/TOELICHTING

REF. 67 - ADAPTER DEURSLOT VOOR OPLIGGENDE DEUR 10 MM
/ in polyamide met een dikte van 14 mm en een Ø van 50 mm
/ wordt bij oplegdeuren van 10 mm tussen het draaiende deel van het slot en de plaat gemonteerd

ADAPTER DEURSLOT VOOR OPLIGGENDE DEUR 13 MM

KLEUR	AANTAL/ DOOS	AANTAL/ KARTON	ART.
	50	200	6800
	50	200	6810
	50	200	6820
	50	200	6830
	50	200	6840
	50	200	6850
	50	200	6860

BESCHRIJVING/TOELICHTING

REF. 68 - ADAPTER DEURSLOT VOOR OPLIGGENDE DEUR 13 MM
/ in polyamide met een dikte van 17 mm en een Ø van 50 mm
/ wordt bij oplegdeuren van 13 mm tussen het draaiende deel van het slot en de plaat gemonteerd

ADAPTER SCHARNIER VOOR OPLIGGENDE DEUR 10 MM

KLEUR	AANTAL/ DOOS	AANTAL/ KARTON	ART.
	60	240	6600
	60	240	6610
	60	240	6620
	60	240	6630
	60	240	6640
	60	240	6650
	60	240	6660

BESCHRIJVING/TOELICHTING

REF. 66 - ADAPTER SCHARNIER VOOR OPLIGGENDE DEUR 10 MM
/ in polyamide met een dikte van 14 mm
/ wordt bij oplegdeuren van 10 mm tussen de scharnieren ref. 56/57/58/59 en de vaste plaat gemonteerd

ADAPTER SCHARNIER VOOR OPLIGGENDE DEUR 13 MM

KLEUR	AANTAL/ DOOS	AANTAL/ KARTON	ART.
	60	240	7700
	60	240	7710
	60	240	7720
	60	240	7730
	60	240	7740
	60	240	7750
	60	240	7760

BESCHRIJVING/TOELICHTING

REF. 77 - ADAPTER SCHARNIER VOOR OPLIGGENDE DEUR 13 MM
/ in polyamide met een dikte van 17 mm
/ wordt bij oplegdeuren van 13 mm tussen de scharnieren ref. 56/57/58/59 en de vaste plaat gemonteerd

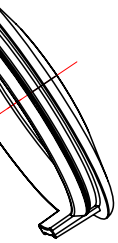

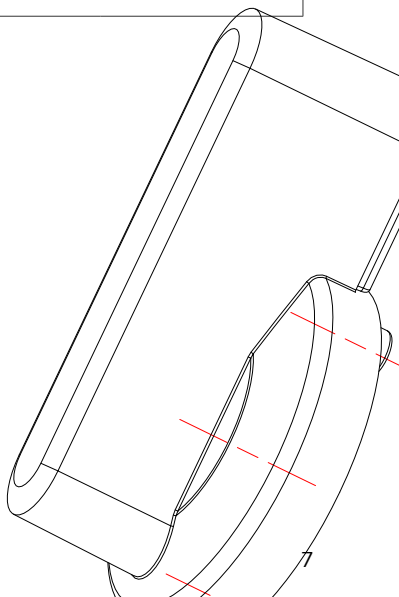

SCHARNIER R

KLEUR	AANTAL/ DOOS	AANTAL/ KARTON	ART.
	30	90	5600
	30	90	5610
	30	90	5620
	30	90	5630
	30	90	5640
	30	90	5650
	30	90	5660

BESCHRIJVING/TOELICHTING

REF. 56 - SCHARNIER RECHTS
/ in polyamide, binnenkant scharnier is versterkt met een verzinkte stalen plaat
/ wordt aan de rechterzijde van de deur gemonteerd
/ met vet gesmeerde binnenas in RVS van Ø 12mm
/ 2 verzonken montagegaten van 6 mm aan elke zijde van het scharnier
/ schroeven (niet meegeleverd) zijn onzichtbaar na montage van de polyamide afdekkappen op de scharnieren (clicksysteem)
/ geschikt voor in lijn geplaatste platen met een dikte van 10 mm en 13 mm
/ te gebruiken met tussenstuk scharnier 14 mm ref. 66 bij oplegdeur van 10 mm dikte en met tussenstuk scharnier van 17 mm ref. 77 bij oplegdeur van 13 mm dikte
/ het maximale laadvermogen is 40 kg per scharnier

SCHARNIER L

KLEUR	AANTAL/ DOOS	AANTAL/ KARTON	ART.
	30	90	5700
	30	90	5710
	30	90	5720
	30	90	5730
	30	90	5740
	30	90	5750
	30	90	5760

BESCHRIJVING/TOELICHTING

REF. 57 - SCHARNIER LINKS
/ in polyamide, binnenkant scharnier is versterkt met een verzinkte stalen plaat
/ wordt aan de linkerzijde van de deur gemonteerd
/ met vet gesmeerde binnenas in RVS van Ø 12mm
/ 2 verzonken montagegaten van 6 mm aan elke zijde van het scharnier
/ schroeven (niet meegeleverd) zijn onzichtbaar na montage van de polyamide afdekkappen op de scharnieren (clicksysteem)
/ geschikt voor in lijn geplaatste platen met een dikte van 10 mm en 13 mm
/ te gebruiken met tussenstuk scharnier 14 mm ref. 66 bij oplegdeur van 10 mm dikte en met tussenstuk scharnier van 17 mm ref. 77 bij oplegdeur van 13 mm dikte
/ de maximale draagkracht bedraagt 40 kg per scharnier

VEERSCHARNIER R

KLEUR	AANTAL/ DOOS	AANTAL/ KARTON	ART.
	15	90	5800
	15	90	5810
	15	90	5820
	15	90	5830
	15	90	5840
	15	90	5850
	15	90	5860

BESCHRIJVING/TOELICHTING

REF. 58 - VEERSCHARNIER RECHTS
/ in polyamide, binnenkant scharnier is versterkt met een verzinkte stalen plaat
/ wordt aan de rechterzijde van de deur gemonteerd
/ met vet gesmeerde binnenas in messing van Ø 12mm
/ veer in verzinkt staal in de holle as
/ de spanning van de veer wordt aan de bovenzijde van het scharnier afgesteld met behulp van een platte schroevendraaier en zijdelings van het scharnier vergrendeld met behulp van een inbussleutel van 2,5 mm
/ 2 verzonken montagegaten van 6 mm aan elke zijde van het scharnier de schroeven (niet meegeleverd) zijn onzichtbaar na montage van de polyamide afdekkappen op de scharnieren (clicksysteem)
/ geschikt voor in lijn geplaatste platen met een dikte van 10 mm en 13 mm
/ te gebruiken met tussenstuk scharnier 14 mm ref. 66 bij oplegdeur van 10 mm dikte en met tussenstuk scharnier van 17 mm ref. 77 bij oplegdeur van 13 mm dikte
/ de maximale draagkracht bedraagt 40 kg per scharnier

VEERSCHARNIER L

KLEUR	AANTAL/ DOOS	AANTAL/ KARTON	ART.
	15	90	5900
	15	90	5910
	15	90	5920
	15	90	5930
	15	90	5940
	15	90	5950
	15	90	5960

BESCHRIJVING/TOELICHTING

REF. 59 - VEERSCHARNIER LINKS
/ in polyamide, binnenkant scharnier is versterkt met een verzinkte stalen plaat
/ wordt aan de linkerzijde van de deur gemonteerd
/ met vet gesmeerde binnenas in RVS van Ø 12mm
/ veer in verzinkt staal in de holle as
/ de spanning van de veer wordt aan de bovenzijde van het scharnier afgesteld met behulp van een platte schroevendraaier en zijdelings van het scharnier vergrendeld met behulp van een inbussleutel van 2,5 mm
/ 2 verzonken montagegaten van 6 mm aan elke zijde van het scharnier de schroeven (niet meegeleverd) zijn onzichtbaar na montage van de polyamide afdekkappen op de scharnieren (clicksysteem)
/ geschikt voor in lijn geplaatste platen met een dikte van 10 mm en 13 mm
/ te gebruiken met tussenstuk scharnier 14 mm ref. 66 bij oplegdeur van 10 mm dikte en met tussenstuk scharnier van 17 mm ref. 77 bij oplegdeur van 13 mm dikte
/ de maximale draagkracht bedraagt 40 kg per scharnier

VEERSCHARNIER R ZONDER SLOTPIN

KLEUR	AANTAL/ DOOS	AANTAL/ KARTON	ART.
	15	90	7100
	15	90	7110
	15	90	7120
	15	90	7130
	15	90	7140
	15	90	7150
	15	90	7160

BESCHRIJVING/TOELICHTING

REF. 71 - VEERSCHARNIER RECHTS - ZONDER SLOTPIN

/ in polyamide, binnenkant scharnier is versterkt met een verzinkte stalen plaat
/ wordt aan de rechterzijde van de deur gemonteerd
/ met vet gesmeerde binnenas in messing van Ø 12mm
/ veer in verzinkt staal in de holle as
/ de spanning van de veer wordt aan de bovenzijde van het scharnier afgesteld metbehulp van een platte schroevendraaier en zijdelings van het scharnier vergrendeld met behulp van een inbussleutel van 2,5 mm
/ 2 verzonken montagegaten van 6 mm aan elke zijde van het scharnier de schroeven (niet meegeleverd) zijn onzichtbaar na montage van de polyamide afdekkappen op de scharnieren (clicksysteem)
/ geschikt voor in lijn geplaatste platen met een dikte van 10 mm en 13 mm
/ te gebruiken met tussenstuk scharnier 14 mm ref. 66 bij oplegdeur van 10 mm dikte en met tussenstuk scharnier van 17 mm ref. 77 bij oplegdeur van 13 mm dikte
/ de maximale draagkracht bedraagt 40 kg per scharnier

VEERSCHARNIER L ZONDER SLOTPIN

KLEUR	AANTAL/ DOOS	AANTAL/ KARTON	ART.
	15	90	7200
	15	90	7210
	15	90	7220
	15	90	7230
	15	90	7240
	15	90	7250
	15	90	7260

BESCHRIJVING/TOELICHTING

REF. 72 - VEERSCHARNIER LINKS - ZONDER SLOTPIN

/ in polyamide, binnenkant scharnier is versterkt met een verzinkte stalen plaat
/ wordt aan de linkerzijde van de deur gemonteerd
/ met vet gesmeerde binnenas in RVS van Ø 12mm
/ veer in verzinkt staal in de holle as
/ de spanning van de veer wordt aan de bovenzijde van het scharnier afgesteld metbehulp van een platte schroevendraaier en zijdelings van het scharnier vergrendeld met behulp van een inbussleutel van 2,5 mm
/ 2 verzonken montagegaten van 6 mm aan elke zijde van het scharnier de schroeven (niet meegeleverd) zijn onzichtbaar na montage van de polyamide afdekkappen op de scharnieren (clicksysteem)
/ geschikt voor in lijn geplaatste platen met een dikte van 10 mm en 13 mm
/ te gebruiken met tussenstuk scharnier 14 mm ref. 66 bij oplegdeur van 10 mm dikte en met tussenstuk scharnier van 17 mm ref. 77 bij oplegdeur van 13 mm dikte
/ de maximale draagkracht bedraagt 40 kg per scharnier

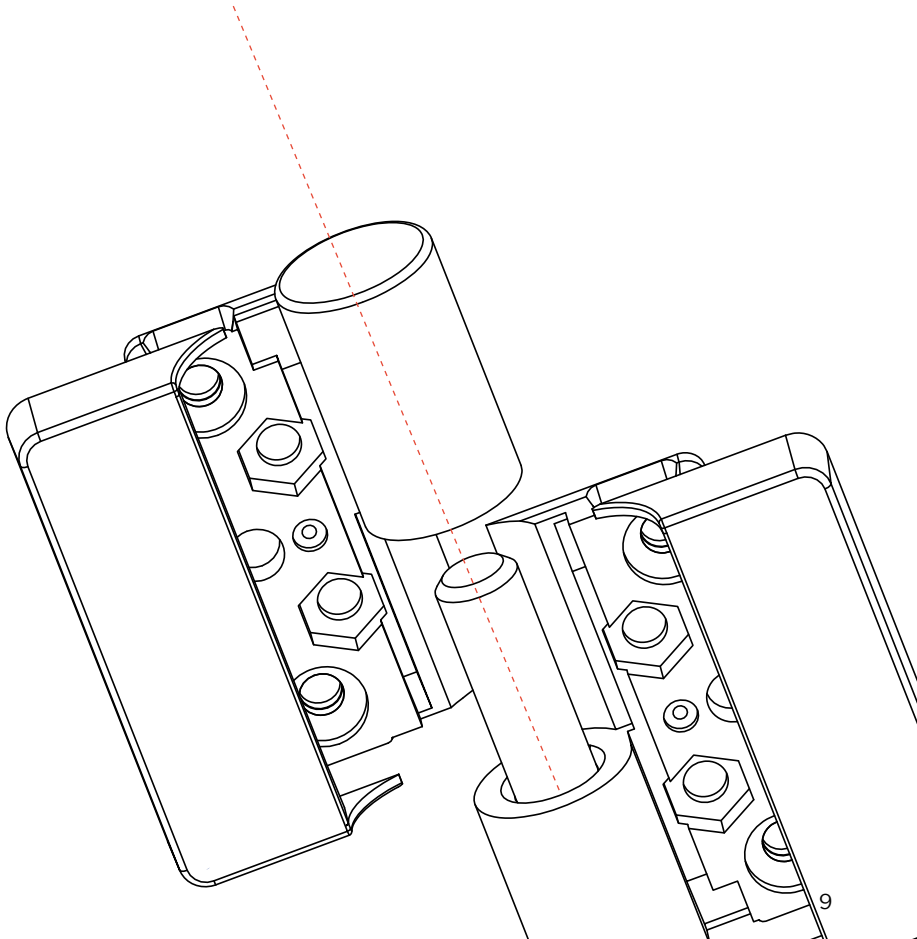

HOEKBEVESTIGING

KLEUR	AANTAL/ DOOS	AANTAL/ KARTON	ART.
■	50	200	6200
□	50	200	6210
■	50	200	6220
■	50	200	6230
■	50	200	6240
■	50	200	6250
■	50	200	6260

BESCHRIJVING/TOELICHTING

REF. 62 - HOEKBEVESTIGING
/ in polyamide voor bevestiging van de zijwand en de muur
/ 2 verzonken gaten van Ø 5 mm
/ de schroeven (niet meegeleverd) zijn onzichtbaar na montage van de polyamide afdekkappen op de hoekstukken (clicksysteem)

BUISKLEM VOOR PANEEL 13 MM

KLEUR	AANTAL/ DOOS	AANTAL/ KARTON	ART.
■	20	120	6300
□	20	120	6310
■	20	120	6320
■	20	120	6330
■	20	120	6340
■	20	120	6350
■	20	120	6360

BESCHRIJVING/TOELICHTING

REF. 63 - BUISKLEM VOOR PANEEL 13 MM
/ in polyamide voor bevestiging panelen van 13 mm aan buizen van Ø 34 mm
/ geleverd met 2 RVS plaatschroeven van Ø 4,8 x 20 mm met verzonken kop en kruisgleuf en 2 polyamide afdekkappen
/ 1 afdekkap is voorzien van een cilindrische bus voor bevestiging van de schroef
/ de schroef is onzichtbaar na montage van de tweede afdekkap op de paneelklem (clicksysteem)

PANEELKLEM WAND

KLEUR	AANTAL/ DOOS	AANTAL/ KARTON	ART.
■	25	100	6400
□	25	100	6410
■	25	100	6420
■	25	100	6430
■	25	100	6440
■	25	100	6450
■	25	100	6460

BESCHRIJVING/TOELICHTING

REF. 64 - 13 MM PANEELKLEM WAND
/ in polyamide voor bevestiging panelen van 13 mm aan de muur
/ 1 verzonken gat van Ø 5 mm voor bevestiging van de paneelklem aan de muur
/ wordt geleverd met 2 RVS plaatschroeven van Ø 4,8 x 20 mm met verzonken kop en kruisgleuf en 2 polyamide afdekkappen
/ 1 afdekkap is voorzien van een cilindrische bus voor bevestiging van de schroef
/ de schroef is onzichtbaar na montage van de tweede afdekkap op de paneelklem (clicksysteem)

ADAPTER SET VERSTELBARE VOET 140-170MM

KLEUR	AANTAL/DOOS	ART.
■	12 sets/doos	7800
□	12 sets/doos	7810
■	12 sets/doos	7820
■	12 sets/doos	7830
■	12 sets/doos	7840
■	12 sets/doos	7850
■	12 sets/doos	7860

BESCHRIJVING/TOELICHTING

REF. 78 - ADAPTER SET VERSTELBARE VOET 140-170MM - VOOR PANEELDIKTE VAN 13 MM NAAR 10 MM TE BRENGEN
/ set van 2 tussenstukken in polyamide met elk een dikte van 1,5 mm
/ wordt gebruikt met verstelbare voet 13 mm ref. 50 voor panelen met een dikte van 10 mm
/ de tussenstukken worden tussen de verstelbare voet en het paneel geschoven en op hun plaats gehouden door de afdekkap van de verstelbare voet

ADAPTER SET PANEELKLEMMEN VOOR PANEELDIKTE VAN 13 MM NAAR 10 MM TE BRENGEN

KLEUR	AANTAL/DOOS	ART.
■	20 sets/doos	7900
□	20 sets/doos	7910
■	20 sets/doos	7920
■	20 sets/doos	7930
■	20 sets/doos	7940
■	20 sets/doos	7950
■	20 sets/doos	7960

BESCHRIJVING/TOELICHTING

REF. 79 - ADAPTERSET PANEELKLEMMEN VOOR PANEELDIKTE VAN 13 MM NAAR 10 MM TE BRNEGEN
/ set van 2 tussenstukken in polyamide met elk een dikte van 1,5 mm
/ wordt gebruikt met paneelklemmen ref. 63 en 64 voor panelen met een dikte van 10 mm
/ de tussenstukken worden tussen de paneelklem en het paneel geschoven en op hun plaats gehouden door de afdekkap van de paneelklem

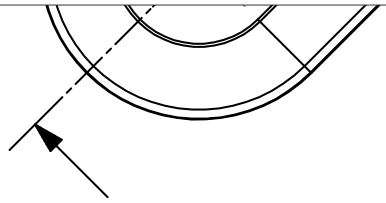

KLEERHAAK ENKEL

KLEUR	AANTAL/ DOOS	AANTAL/ KARTON	ART.
	50	200	6000
	50	200	6010
	50	200	6020
	50	200	6030
	50	200	6040
	50	200	6050
	50	200	6060

BESCHRIJVING/TOELICHTING

REF. 60 - KLEERHAAK ENKEL
/ kleerhaak enkel in polyamide
/ basis met 2 verzonken gaten van Ø 4,5 mm
/ schroeven (niet meegeleverd) zijn onzichtbaar na montage van de polyamide afdekkap op de kleerhaak (clicksysteem)

KLEERHAAK DUBBEL

KLEUR	AANTAL/ DOOS	AANTAL/ KARTON	ART.
	25	100	6100
	25	100	6110
	25	100	6120
	25	100	6130
	25	100	6140
	25	100	6150
	25	100	6160

BESCHRIJVING/TOELICHTING

REF. 61 - KLEERHAAK DUBBEL
/ kleerhaak dubbel in polyamide
/ basis met 2 verzonken gaten van Ø 4,5 mm
/ schroeven (niet meegeleverd) zijn onzichtbaar na montage van de polyamide afdekkap op de kleerhaak (clicksysteem)

TOILETROLHOUDER

KLEUR	AANTAL/ DOOS	AANTAL/ KARTON	ART.
	10	40	6500
	10	40	6510
	10	40	6520
	10	40	6530
	10	40	6540
	10	40	6550
	10	40	6560

BESCHRIJVING/TOELICHTING

REF. 65 - TOILETROLHOUDER
/ toiletrolhouder in polyamide met scharnierende houder
/ basis met 2 verzonken gaten van Ø 5 mm
/ schroeven (niet meegeleverd) zijn onzichtbaar na montage van de polyamide afdekkap op de toiletrolhouder (clicksysteem)

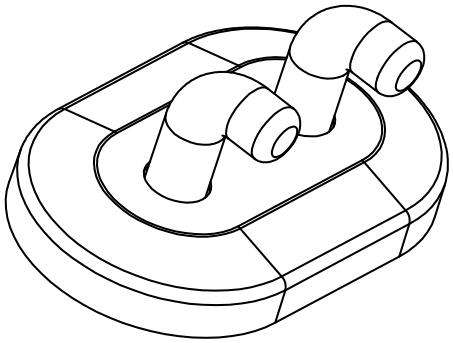

RAL 7043 - TRAFFIC GREY B
RAL 7038 - AGATE GREY
RAL 9010 - PURE WHITE
RAL 1021 - OILSEED RAPE YELLOW
RAL 9005 - JET BLACK
RAL 3003 - RUBY RED
RAL 5003 - SAPPHIRE BLUE

CUBILOX
SILVER LINE

ALUMINIUM
SILVER LINE

Het **CUBILOX** aluminium gamma wordt vervaardigd uit 6063-T6 aluminium, met uiterste precisie bewerkt en steeds voorzien van een hoogwaardige geanodiseerde afwerking.

Het aluminium CUBILOX gamma omvat alle beslag voor volkernpanelen (HPL) van 10 mm en 13 mm en dit voor zowel cabines met naar buiten- of binnendraaiende deuren, voor inlegdeuren (deur in lijn met voorwand) en oplegdeuren.

Cabines voorzien van kunststof beslag kunnen zonder bijkomende boringen omgezet worden naar aluminium beslag.

- ENKEL GEBRUIKEN IN DROGE OMGEVINGEN -

VERSTELBARE VOET 90 MM - 130 MM PANEEL 10 MM STALEN STEUN	AANTAL/ DOOS	AANTAL/ KARTON	BESCHRIJVING/TOELICHTING
	12	72	**REF. 2678 - VERSTELBARE VOET 90 - 130 MM PANEEL 10 MM STALEN STEUN** / in geanodiseerd aluminium voor hoogte onder paneel van 90 mm tot 130 mm / geschikt voor een plaatdikte van 10 mm / staafdiameter 18 mm / basis in verzinkt staal met 6 gaten van 7 mm voor bevestiging aan de vloer en met draadstang M12 voor afstelling van de hoogte / onder de basis een plaat in polyamide (clicksysteem) om contact tussen het metaal en de vloer te vermijden / de hoogte van de plaathouder wordt afgesteld met behulp van een platte sleutel van 19 mm / een tegenmoer die met een sleutel van 19 mm wordt aangespannen verzekert de stabiliteit van de plaathouder / een dubbele afdekkap in geanodiseerd aluminium met buitendiameter 71 mm aan de basis (clicksysteem) verzekert een gemakkelijke toegang tot de schroeven / 2 verzonken gaten van Ø 5 mm in de plaathouder voor bevestiging van de plaat

VERSTELBARE VOET 140 - 170 MM PANEEL 13 MM STALEN STEUN	AANTAL/ DOOS	AANTAL/ KARTON	BESCHRIJVING/TOELICHTING
	12	72	**REF. 2009 - VERSTELBARE VOET 140 - 170 MM PANEEL 13 MM STALEN STEUN** / in geanodiseerd aluminium voor hoogte onder paneel van 140 mm tot 170 mm / geschikt voor een plaatdikte van 13 mm / staafdiameter 18 mm / basis in verzinkt staal met 6 gaten van 7 mm voor bevestiging aan de vloer en met draadstang M10 voor afstelling van de hoogte / onder de basis een plaat in polyamide (clicksysteem) om contact tussen het metaal en de vloer te vermijden / de hoogte van de plaathouder wordt afgesteld met behulp van een platte sleutel van 17 mm / een tegenmoer die met een sleutel van 19 mm wordt aangespannen verzekert de stabiliteit van de plaathouder / een dubbele afdekkap in geanodiseerd aluminium met buitendiameter 71 mm aan de basis (clicksysteem) verzekert een gemakkelijke toegang tot de schroeven / 2 verzonken gaten van Ø 5 mm in de plaathouder voor bevestiging van de plaat

VERSTELBARE VOET 90 - 130 MM PANEEL 10 MM RVS STEUN	AANTAL/ DOOS	AANTAL/ KARTON	BESCHRIJVING/TOELICHTING
	12	72	**REF. 3107 - VERSTELBARE VOET 90 - 130 MM PANEEL 10 MM RVS STEUN** / in geanodiseerd aluminium voor hoogte onder paneel van 90 mm tot 130 mm / geschikt voor een plaatdikte van 10 mm / staafdiameter 18 mm / basis in roestvrij staal met 6 gaten van 7 mm voor bevestiging aan de vloer en met draadstang M10 voor afstelling van de hoogte / onder de basis een plaat in polyamide (clicksysteem) om contact tussen het metaal en de vloer te vermijden / de hoogte van de plaathouder wordt afgesteld met behulp van een platte sleutel van 17 mm / een tegenmoer die met een sleutel van 19 mm wordt aangespannen verzekert de stabiliteit van de plaathouder / een dubbele afdekkap in geanodiseerd aluminium met buitendiameter 71 mm aan de basis (clicksysteem) verzekert een gemakkelijke toegang tot de schroeven / 2 verzonken gaten van Ø 5 mm in de plaathouder voor bevestiging van de plaat

VERSTELBARE VOET 90 - 130 MM PANEEL 10 MM RVS STEUN	AANTAL/ DOOS	AANTAL/ KARTON	BESCHRIJVING/TOELICHTING
	12	72	**REF. 3510 - VERSTELBARE VOET 90 - 130 MM PANEEL 13 MM RVS STEUN** / in geanodiseerd aluminium voor hoogte onder paneel van 90 mm tot 130 mm / geschikt voor een plaatdikte van 13 mm / staafdiameter 18 mm / basis in roestvrij staal met 6 gaten van 7 mm voor bevestiging aan de vloer en met draadstang M10 voor afstelling van de hoogte / onder de basis een plaat in polyamide (clicksysteem) om contact tussen het metaal en de vloer te vermijden / de hoogte van de plaathouder wordt afgesteld met behulp van een platte sleutel van 17 mm / een tegenmoer die met een sleutel van 19 mm wordt aangespannen verzekert de stabiliteit van de plaathouder / een dubbele afdekkap in geanodiseerd aluminium met buitendiameter 71 mm aan de basis (clicksysteem) verzekert een gemakkelijke toegang tot de schroeven / 2 verzonken gaten van Ø 5 mm in de plaathouder voor bevestiging van de plaat

VERSTELBARE VOET 140 - 170 MM PANEEL 13 MM RVS STEUN	AANTAL/ DOOS	AANTAL/ KARTON	BESCHRIJVING/TOELICHTING
	12	72	**REF. 3108 - VERSTELBARE VOET 140- 170 MM PANEEL 13 MM RVS STEUN** / in geanodiseerd aluminium voor hoogte onder paneel van 140 mm tot 170 mm / geschikt voor een plaatdikte van 13 mm / staafdiameter 18 mm / basis in roestvrij staal met 6 gaten van 7 mm voor bevestiging aan de vloer en met draadstang M10 voor afstelling van de hoogte / onder de basis een plaat in polyamide (clicksysteem) om contact tussen het metaal en de vloer te vermijden / de hoogte van de plaathouder wordt afgesteld met behulp van een platte sleutel van 17 mm / een tegenmoer die met een sleutel van 19 mm wordt aangespannen verzekert de stabiliteit van de plaathouder / een dubbele afdekkap in geanodiseerd aluminium met buitendiameter 71 mm aan de basis (clicksysteem) verzekert een gemakkelijke toegang tot de schroeven / 2 verzonken gaten van Ø 5 mm in de plaathouder voor bevestiging van de plaat

DEURKNOPPEN SET 30 MM	AANTAL/ DOOS	AANTAL/ KARTON	BESCHRIJVING/TOELICHTING
	20	120	**REF. 2257 - DEURKNOPPEN SET 30 MM** / set van 2 deurknoppen in geanodiseerd aluminium met diameter 30mm / geschikt voor plaatdikten van 10mm en 13mm / 1 deurknop is voorzien van een RVS draadstang M8 / de andere deurknop heeft een binnendraad van M8 en wordt zijdelings vergrendeld met behulp van een inbussleutel van 3mm

DEURSLOT MET GEINTEGREERDE KNOP VOOR PANEEL 13 MM	AANTAL/ DOOS	AANTAL/ KARTON	BESCHRIJVING/TOELICHTING
	20	120	**REF. 2120 - DEURSLOT MET GEÏNTEGREERDE KNOP VOOR PANEEL 13 MM** / draaislot in geanodiseerd aluminium met 'vrij' aanduiding in het wit en 'bezet' aanduiding in het rood / door zijn aangepaste vorm doet het deurslot ook dienst als deurknop / buitendiameter van 52 mm / geschikt voor in lijn geplaatste platen met een dikte van 10 mm en 13 mm / draaihoek van 360° met lichte stop om de 90° / ontgrendeling aan de buitenkant met behulp van een sleutel met vierkant gat van 8mm ref. 1134 / geleverd met 2 RVS schroeven van M4 x 45 mm met verzonken kop en kruisgleuf

DEURSLOT PANEEL VOOR 13 MM - LIJN	AANTAL/ DOOS	AANTAL/ KARTON	BESCHRIJVING/TOELICHTING
	10	120	**REF. 2607 - DEURSLOT VOOR PANEEL 13 MM** / draaislot in geanodiseerd aluminium met 'vrij' aanduiding in het wit en 'bezet' aanduiding in het rood / geschikt voor in lijn geplaatste platen met een dikte van 13mm / buitendiameter van 57mm / draaihoek van 360° met lichte stop om de 90° / ontgrendeling aan de buitenkant met behulp van een sleutel met vierkant gat van 8mm ref. 1134 / geleverd met 2 RVS schroeven van M4 x 30mm met verzonken kop en kruisgleuf

DEURSLOT VOOR OPLIGGENDE DEUR 13 MM	AANTAL/ DOOS	AANTAL/ KARTON	BESCHRIJVING/TOELICHTING
	10	120	**REF. 3005 - DEURSLOT VOOR OPLIGGENDE DEUR VOOR PANEEL 13MM + 17MM** / draaislot in geanodiseerd aluminium met 'vrij' aanduiding in het wit en 'bezet' aanduiding in het rood / geschikt voor opliggende deuren met een dikte van 13mm dankzij een geïntegreerd tussenstuk van 17mm / buitendiameter van 57mm / draaihoek van 360° met lichte stop om de 90° / ontgrendeling aan de buitenkant met behulp van een sleutel met vierkant gat van 8mm ref. 1134 / geleverd met 2 RVS schroeven van M4 x 50mm met verzonken kop en kruisgleuf

DEURSLOT PANEEL 10 MM	AANTAL/ DOOS	AANTAL/ KARTON	BESCHRIJVING/TOELICHTING
	10	120	**REF. 3003 - DEURSLOT VOOR PANEEL 10MM** / draaislot in geanodiseerd aluminium met 'vrij' aanduiding in het wit en 'bezet' aanduiding in het rood / geschikt voor in lijn geplaatste platen met een dikte van 10mm / buitendiameter van 57mm / draaihoek van 360° met lichte stop om de 90° / ontgrendeling aan de buitenkant met behulp van een sleutel met vierkant gat van 8mm ref. 1134 / geleverd met 2 RVS schroeven van M4 x 30mm met verzonken kop en kruisgleuf

DEURSLOT VOOR OPLIGGENDE DEUR 10 MM	AANTAL/ DOOS	AANTAL/ KARTON	BESCHRIJVING/TOELICHTING
	10	120	**REF. 3004 - DEURSLOT VOOR OPLIGGENDE DEUR VOOR PANEEL 10MM + 14MM** / draaislot in geanodiseerd aluminium met 'vrij' aanduiding in het wit en 'bezet' aanduiding in het rood / geschikt voor opliggende deuren met een dikte van 10mm dankzij een geïntegreerd tussenstuk van 14mm / buitendiameter van 57mm / draaihoek van 360° met lichte stop om de 90° / ontgrendeling aan de buitenkant met behulp van een sleutel met vierkant gat van 8mm ref. 1134 / geleverd met 2 RVS schroeven van M4 x 45mm met verzonken kop en kruisgleuf

- ENKEL GEBRUIKEN IN DROGE OMGEVINGEN -

ECO SCHARNIER R	AANTAL/ DOOS	AANTAL/ KARTON	BESCHRIJVING/TOELICHTING
	30	90	**REF. 2111 - ECO SCHARNIER RECHTS** / in geanodiseerd aluminium / wordt aan de rechterzijde van de deur gemonteerd / met vet gesmeerde binnenas in RVS met diameter 12 mm / een nylon bus is over de as gemonteerd tussen de 2 scharnierdelen / 2 verzonken montagegaten van Ø 5 mm aan elke zijde van het scharnier / geschikt voor plaatdikten van 10 mm en 13 mm in lijn geplaatst

ECO SCHARNIER L	AANTAL/ DOOS	AANTAL/ KARTON	BESCHRIJVING/TOELICHTING
	30	90	**REF. 1909 - ECO SCHARNIER LINKS** / in geanodiseerd aluminium / wordt aan de linkerzijde van de deur gemonteerd / met vet gesmeerde binnenas in RVS met diameter 12 mm / een nylon bus is over de as gemonteerd tussen de 2 scharnierdelen / 2 verzonken montagegaten van Ø 5 mm aan elke zijde van het scharnier / geschikt voor plaatdikten van 10 mm en 13 mm in lijn geplaatst

ECO VEERSCHARNIER R	AANTAL/ DOOS	AANTAL/ KARTON	BESCHRIJVING/TOELICHTING
	15	90	**REF. 2112 - ECO VEERSCHARNIER RECHTS** / in geanodiseerd aluminium / wordt aan de rechterzijde van de deur gemonteerd / met vet gesmeerde holle binnenas in messing met Ø 12 mm / veer in RVS in de holle as / de spanning van de veer wordt aan de bovenzijde van het scharnier afgesteld met behulp van een platte schroevendraaier en zijdelings van het scharnier vergrendeld met behulp van een inbussleutel van 2,5 mm / een nylon bus is over de as gemonteerd tussen de 2 scharnierdelen / 2 verzonken montagegaten van Ø 5 mm aan elke zijde van het scharnier / geschikt voor in lijn geplaatste platen met een dikte van 10 mm en 13 mm / de maximale draagkracht bedraagt 40 kg per scharnier

ECO VEERSCHARNIER L	AANTAL/ DOOS	AANTAL/ KARTON	BESCHRIJVING/TOELICHTING
	15	90	**REF. 1910 - ECO VEERSCHARNIER LINKS** / in geanodiseerd aluminium / wordt aan de linkerzijde van de deur gemonteerd / met vet gesmeerde holle binnenas in messing met Ø 12 mm / veer in RVS in de holle as / de spanning van de veer wordt aan de bovenzijde van het scharnier afgesteld met behulp van een platte schroevendraaier en zijdelings van het scharnier vergrendeld met behulp van een inbussleutel van 2,5 mm / een nylon bus is over de as gemonteerd tussen de 2 scharnierdelen / 2 verzonken montagegaten van Ø 5 mm aan elke zijde van het scharnier / geschikt voor in lijn geplaatste platen met een dikte van 10 mm en 13 mm / de maximale draagkracht bedraagt 40 kg per scharnier

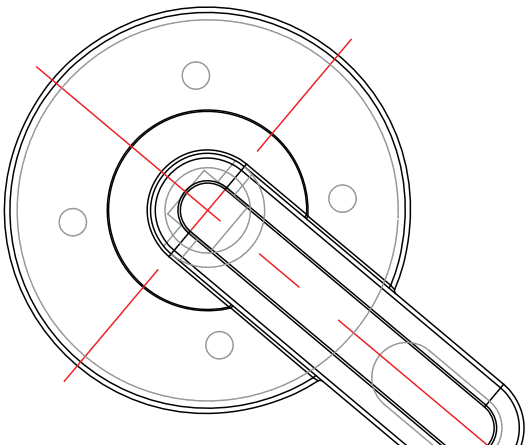

STANDAARD SCHARNIER R	AANTAL/ DOOS	AANTAL/ KARTON	BESCHRIJVING/TOELICHTING
	30	90	**REF. 2113 - STANDAARD SCHARNIER RECHTS** / in geanodiseerd aluminium / wordt aan de rechterzijde van de deur gemonteerd / met vet gesmeerde binnenas in RVS met Ø 12 mm / een nylon bus is over de as gemonteerd tussen de 2 scharnierdelen / 2 verzonken montagegaten van Ø 5 mm aan elke zijde van het scharnier / geschikt voor plaatdikten van 10 mm en 13 mm in lijn geplaatst / te gebruiken met tussenstuk scharnier 14 mm ref. 2681 bij oplegdeur van 10 mm dikte en met tussenstuk scharnier van 17 mm ref. 2695 bij oplegdeur van 13 mm dikte / de maximale draagkracht bedraagt 40 kg per scharnier

STANDAARD SCHARNIER L	AANTAL/ DOOS	AANTAL/ KARTON	BESCHRIJVING/TOELICHTING
	30	90	**REF. 1911 - STANDAARD SCHARNIER LINKS** / in geanodiseerd aluminium / wordt aan de linkerzijde van de deur gemonteerd / met vet gesmeerde binnenas in RVS met Ø 12 mm / een nylon bus is over de as gemonteerd tussen de 2 scharnierdelen / 2 verzonken montagegaten van Ø 5 mm aan elke zijde van het scharnier / geschikt voor plaatdikten van 10 mm en 13 mm in lijn geplaatst / te gebruiken met tussenstuk scharnier 14 mm ref. 2681 bij oplegdeur van 10 mm dikte en met tussenstuk scharnier van 17 mm ref. 2695 bij oplegdeur van 13 mm dikte / de maximale draagkracht bedraagt 40 kg per scharnier

STANDAARD VEERSCHARNIER R	AANTAL/ DOOS	AANTAL/ KARTON	BESCHRIJVING/TOELICHTING
	15	90	**REF. 2114 - STANDAARD VEERSCHARNIER RECHTS** / in geanodiseerd aluminium / wordt aan de rechterzijde van de deur gemonteerd / met vet gesmeerde holle binnenas in messing met Ø 12 mm / veer in RVS in de holle as / de spanning van de veer wordt aan de bovenzijde van het scharnier afgesteld met behulp van een platte schroevendraaier en zijdelings van het scharnier vergrendeld met behulp van een inbussleutel van 2,5 mm / een nylon bus is over de as gemonteerd tussen de 2 scharnierdelen / 2 verzonken montagegaten van Ø 5 mm aan elke zijde van het scharnier / geschikt voor in lijn geplaatste platen met een dikte van 10 mm en 13 mm / te gebruiken met tussenstuk scharnier 14 mm ref. 2681 bij oplegdeur van 10 mm dikte en met tussenstuk scharnier van 17 mm ref. 2695 bij oplegdeur van 13 mm dikte / de maximale draagkracht bedraagt 40 kg per scharnier

STANDAARD VEERSCHARNIER L	AANTAL/ DOOS	AANTAL/ KARTON	BESCHRIJVING/TOELICHTING
	15	90	**REF. 1912 - STANDAARD VEERSCHARNIER LINKS** / in geanodiseerd aluminium / wordt aan de linkerzijde van de deur gemonteerd / met vet gesmeerde holle binnenas in messing met Ø 12 mm / veer in RVS in de holle as / de spanning van de veer wordt aan de bovenzijde van het scharnier afgesteld met behulp van een platte schroevendraaier en zijdelings van het scharnier vergrendeld met behulp van een inbussleutel van 2,5 mm / een nylon bus is over de as gemonteerd tussen de 2 scharnierdelen / 2 verzonken montagegaten van Ø 5 mm aan elke zijde van het scharnier / geschikt voor in lijn geplaatste platen met een dikte van 10 mm en 13 mm / te gebruiken met tussenstuk scharnier 14 mm ref. 2681 bij oplegdeur van 10 mm dikte en met tussenstuk scharnier van 17 mm ref. 2695 bij oplegdeur van 13 mm dikte / de maximale draagkracht bedraagt 40 kg per scharnier

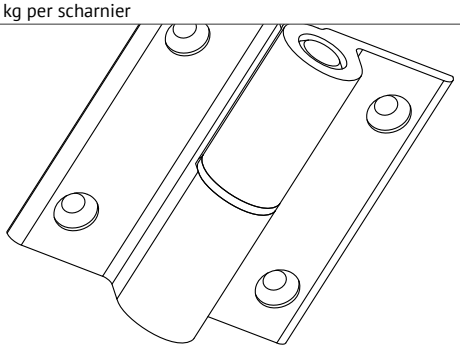

- ENKEL GEBRUIKEN IN DROGE OMGEVINGEN -

SCHARNIER + AFDEKKAPPEN R	AANTAL/ DOOS	AANTAL/ KARTON	BESCHRIJVING/TOELICHTING
	30	90	**REF. 2115 - SCHARNIER MET AFDEKKAPPEN RECHTS** / in geanodiseerd aluminium / wordt aan de rechterzijde van de deur gemonteerd / met vet gesmeerde binnenas in RVS met Ø 12 mm / een nylon bus is over de as gemonteerd tussen de 2 scharnierdelen / 2 verzonken montagegaten van Ø 5 mm aan elke zijde van het scharnier / de schroeven (niet meegeleverd) zijn onzichtbaar na montage van de afdekkappen in geanodiseerd aluminium op de scharnieren met behulp van een inbussleutel van 1,5 mm / geschikt voor plaatdikten van 10 mm en 13 mm in lijn geplaatst / te gebruiken met tussenstuk scharnier 14 mm ref. 2681 bij oplegdeur van 10mm dikte en met tussenstuk scharnier van 17 mm ref. 2695 bij oplegdeur van 13 mm dikte / de maximale draagkracht bedraagt 40 kg per scharnier

SCHARNIER + AFDEKKAPPEN L	AANTAL/ DOOS	AANTAL/ KARTON	BESCHRIJVING/TOELICHTING
	30	90	**REF. 1913 - SCHARNIER MET AFDEKKAPPEN LINKS** / in geanodiseerd aluminium / wordt aan de linkerzijde van de deur gemonteerd / met vet gesmeerde binnenas in RVS met Ø 12 mm / een nylon bus is over de as gemonteerd tussen de 2 scharnierdelen / 2 verzonken montagegaten van Ø 5 mm aan elke zijde van het scharnier / de schroeven (niet meegeleverd) zijn onzichtbaar na montage van de afdekkappen in geanodiseerd aluminium op de scharnieren met behulp van een inbussleutel van 1,5 mm / geschikt voor plaatdikten van 10 mm en 13 mm in lijn geplaatst / te gebruiken met tussenstuk scharnier 14 mm ref. 2681 bij oplegdeur van 10mm dikte en met tussenstuk scharnier van 17 mm ref. 2695 bij oplegdeur van 13 mm dikte / de maximale draagkracht bedraagt 40 kg per scharnier

VEERSCHARNIER + AFDEKKAPPEN R	AANTAL/ DOOS	AANTAL/ KARTON	BESCHRIJVING/TOELICHTING
	15	90	**REF. 2116 - VEERSCHARNIER MET AFDEKKAPPEN RECHTS** / in geanodiseerd aluminium / wordt aan de rechterzijde van de deur gemonteerd / met vet gesmeerde holle binnenas in messing met Ø 12 mm / veer in RVS in de holle as / de spanning van de veer wordt aan de bovenzijde van het scharnier afgesteld met behulp van een platte schroevendraaier en zijdelings van het scharnier vergrendeld met behulp van een inbussleutel van 2,5 mm / een nylon bus is over de as gemonteerd tussen de 2 scharnierdelen / 2 verzonken montagegaten van Ø 5 mm aan elke zijde van het scharnier / de schroeven (niet meegeleverd) zijn onzichtbaar na montage van de afdekkappen in geanodiseerd aluminium op de scharnieren met behulp van een inbussleutel van 1,5 mm / geschikt voor in lijn geplaatste platen met een dikte van 10 mm en 13 mm / te gebruiken met tussenstuk scharnier 14 mm ref. 2681 bij oplegdeur van 10 mm dikte en met tussenstuk scharnier van 17 mm ref. 2695 bij oplegdeur van 13 mm dikte / de maximale draagkracht bedraagt 40 kg per scharnier

VEERSCHARNIER + AFDEKKAPPEN L	AANTAL/ DOOS	AANTAL/ KARTON	BESCHRIJVING/TOELICHTING
	15	90	**REF. 1914 - VEERSCHARNIER MET AFDEKKAPPEN LINKS** / in geanodiseerd aluminium / wordt aan de linkerzijde van de deur gemonteerd / met vet gesmeerde holle binnenas in messing met Ø 12 mm / veer in RVS in de holle as / de spanning van de veer wordt aan de bovenzijde van het scharnier afgesteld met behulp van een een platte schroevendraaier en zijdelings van het scharnier vergrendeld met behulp van een inbussleutel van 2,5 mm / een nylon bus is over de as gemonteerd tussen de 2 scharnierdelen / 2 verzonken montagegaten van Ø 5 mm aan elke zijde van het scharnier / de schroeven (niet meegeleverd) zijn onzichtbaar na montage van de afdekkappen in geanodiseerd aluminium op de scharnieren met behulp van een inbussleutel van 1,5 mm / geschikt voor in lijn geplaatste platen met een dikte van 10 mm en 13 mm / te gebruiken met tussenstuk scharnier 14 mm ref. 2681 bij oplegdeur van 10 mm dikte en met tussenstuk scharnier van 17 mm ref. 2695 bij oplegdeur van 13 mm dikte / de maximale draagkracht bedraagt 40 kg per scharnier

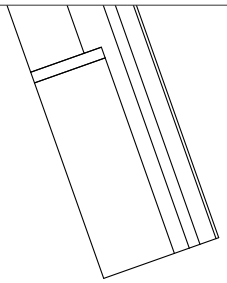

ADAPTER SCHARNIER VOOR OPLIGGENDE DEUR 10 MM	AANTAL/ DOOS	AANTAL/ KARTON	BESCHRIJVING/TOELICHTING
	30	120	**REF. 2681 - ADAPTER SCHARNIER VOOR OPLIGGENDE DEUR 10 MM** / in geanodiseerd aluminium met een dikte van 14 mm / wordt bij oplegdeuren van 10 mm tussen de scharnieren ref. 2113/1911/2114/1912/2115/1913/2116/1914 en de vaste plaat gemonteerd

ADAPTER SCHARNIER VOOR OPLIGGENDE DEUR 13 MM	AANTAL/ DOOS	AANTAL/ KARTON	BESCHRIJVING/TOELICHTING
	30	120	**REF. 2695 - ADAPTER SCHARNIER VOOR OPLIGGENDE DEUR 13 MM** / in geanodiseerd aluminium met een dikte van 17 mm / wordt bij oplegdeuren van 10 mm tussen de scharnieren ref. 2113/1911/2114/1912/2115/1913/2116/1914 en de vaste plaat gemonteerd

KLEERHAAK	AANTAL/ DOOS	AANTAL/ KARTON	BESCHRIJVING/TOELICHTING
	50	200	**REF. 2258 - KLEERHAAK** / in geanodiseerd aluminium / 2 verzonken gaten van Ø 5 mm

MUURKLEM VOOR PANEEL 10 MM	AANTAL/ DOOS	AANTAL/ KARTON	BESCHRIJVING/TOELICHTING
	25	100	**REF. 4815 MUURKLEM VOOR PANEEL 10 MM** / in geanodiseerd aluminium / één wand muurbevestiging is voorzien van een verzonken gat van diameter 5,5 mm voor bevestiging aan plaat / 1 verzonken gat van Ø 4 mm voor bevestiging van de paneelklem aan de muur

MUURKLEM VOOR PANEEL 13 MM	AANTAL/ DOOS	AANTAL/ KARTON	BESCHRIJVING/TOELICHTING
	25	100	**REF. 4816 MUURKLEM VOOR PANEEL 13 MM** / in geanodiseerd aluminium / één wand muurbevestiging is voorzien van een verzonken gat van diameter 5,5 mm voor bevestiging aan plaat / 1 verzonken gat van Ø 4 mm voor bevestiging van de paneelklem aan de muur

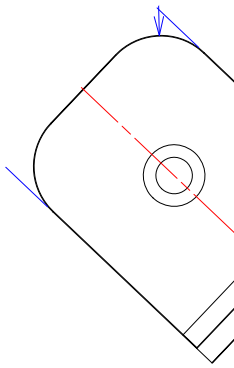

SERIE: ONDERDELEN EN ACCESSOIRES IN ALUMINIUM SILVER LINE

- ENKEL GEBRUIKEN IN DROGE OMGEVINGEN -

HOEKBEVESTIGING MET 2 RONDE GATEN	AANTAL/DOOS	BESCHRIJVING/TOELICHTING
	60	**REF. 2430 - HOEKBEVESTIGING MET TWEE RONDE GATEN** / in geanodiseerd aluminium voor bevestiging van de zijwand en de muur / twee verzonken gaten van Ø 6 mm

HOEKBEVESTIGING MET ROND GAT EN SLEUFGAT	AANTAL/DOOS	BESCHRIJVING/TOELICHTING
	60	**REF. 3178 - HOEKBEVESTIGING MET ROND GAT EN SLEUFGAT** / in geanodiseerd aluminium voor bevestiging van de zijwand en de muur / 1 verzonken gat van Ø 6 mm / 1 sleufgat

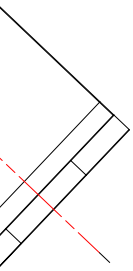

CUBILOX
BLACK LINE

ALUMINIUM BLACK LINE

Het **CUBILOX** aluminium gamma wordt vervaardigd uit 6063-T6 aluminium, met uiterste precisie bewerkt en steeds voorzien van een hoogwaardige zwarte geanodiseerde kleur afwerking.

Het aluminium CUBILOX gamma omvat alle beslag voor volkernpanelen (HPL) van 10 mm en 13 mm en dit voor zowel cabines met naar buiten- of binnendraaiende deuren, voor inlegdeuren (deur in lijn met voorwand) en oplegdeuren.

Cabines voorzien van kunststof beslag kunnen zonder bijkomende boringen omgezet worden naar aluminium beslag.

SERIE: ONDERDELEN EN ACCESSOIRES IN ALUMINIUM BLACK LINE

- ENKEL GEBRUIKEN IN DROGE OMGEVINGEN -

VERSTELBARE VOET 90 MM - 130 MM PANEEL 10 MM STALEN STEUN	AANTAL/ DOOS	AANTAL/ KARTON	BESCHRIJVING/TOELICHTING
	12	72	**REF. 12000 - VERSTELBARE VOET 90 - 130 MM PANEEL 10 MM STALEN STEUN** / in geanodiseerd aluminium, zwarte kleur voor hoogte onder paneel van 90 mm tot 130 mm / geschikt voor een plaatdikte van 10 mm / staafdiameter 18 mm / basis in verzinkt staal met 6 gaten van 7 mm voor bevestiging aan de vloer en met draadstang M12 voor afstelling van de hoogte / onder de basis een plaat in polyamide (clicksysteem) om contact tussen het metaal en de vloer te vermijden / de hoogte van de plaathouder wordt afgesteld met behulp van een platte sleutel van 19 mm / een tegenmoer die met een sleutel van 19 mm wordt aangespannen verzekert de stabiliteit van de plaathouder / een dubbele afdekkap in geanodiseerd aluminium met buitendiameter 71 mm aan de basis (clicksysteem) verzekert een gemakkelijke toegang tot de schroeven / 2 verzonken gaten van Ø 5 mm in de plaathouder voor bevestiging van de plaat

VERSTELBARE VOET 140 - 170 MM PANEEL 13 MM STALEN STEUN	AANTAL/ DOOS	AANTAL/ KARTON	BESCHRIJVING/TOELICHTING
	12	72	**REF. 12001 - VERSTELBARE VOET 140 - 170 MM PANEEL 13 MM STALEN STEUN** / in geanodiseerd aluminium, zwarte kleur voor hoogte onder paneel van 140 mm tot 170 mm / geschikt voor een plaatdikte van 13 mm / staafdiameter 18 mm / basis in verzinkt staal met 6 gaten van 7 mm voor bevestiging aan de vloer en met draadstang M10 voor afstelling van de hoogte / onder de basis een plaat in polyamide (clicksysteem) om contact tussen het metaal en de vloer te vermijden / de hoogte van de plaathouder wordt afgesteld met behulp van een platte sleutel van 17 mm / een tegenmoer die met een sleutel van 19 mm wordt aangespannen verzekert de stabiliteit van de plaathouder / een dubbele afdekkap in geanodiseerd aluminium met buitendiameter 71 mm aan de basis (clicksysteem) verzekert een gemakkelijke toegang tot de schroeven / 2 verzonken gaten van Ø 5 mm in de plaathouder voor bevestiging van de plaat

VERSTELBARE VOET 90 - 130 MM PANEEL 10 MM RVS STEUN	AANTAL/ DOOS	AANTAL/ KARTON	BESCHRIJVING/TOELICHTING
	12	72	**REF. 12002 - VERSTELBARE VOET 90 - 130 MM PANEEL 10 MM RVS STEUN** / in geanodiseerd aluminium, zwarte kleur voor hoogte onder paneel van 90 mm tot 130 mm / geschikt voor een plaatdikte van 10 mm / staafdiameter 18 mm / basis in roestvrij staal met 6 gaten van 7 mm voor bevestiging aan de vloer en met draadstang M10 voor afstelling van de hoogte / onder de basis een plaat in polyamide (clicksysteem) om contact tussen het metaal en de vloer te vermijden / de hoogte van de plaathouder wordt afgesteld met behulp van een platte sleutel van 17 mm / een tegenmoer die met een sleutel van 19 mm wordt aangespannen verzekert de stabiliteit van de plaathouder / een dubbele afdekkap in geanodiseerd aluminium met buitendiameter 71 mm aan de basis (clicksysteem) verzekert een gemakkelijke toegang tot de schroeven / 2 verzonken gaten van Ø 5 mm in de plaathouder voor bevestiging van de plaat

VERSTELBARE VOET 90 - 130 MM PANEEL 10 MM RVS STEUN	AANTAL/ DOOS	AANTAL/ KARTON	BESCHRIJVING/TOELICHTING
	12	72	**REF. 12003 - VERSTELBARE VOET 90 - 130 MM PANEEL 13 MM RVS STEUN** / in geanodiseerd aluminium, zwarte kleur voor hoogte onder paneel van 90 mm tot 130 mm / geschikt voor een plaatdikte van 13 mm / staafdiameter 18 mm / basis in roestvrij staal met 6 gaten van 7 mm voor bevestiging aan de vloer en met draadstang M10 voor afstelling van de hoogte / onder de basis een plaat in polyamide (clicksysteem) om contact tussen het metaal en de vloer te vermijden / de hoogte van de plaathouder wordt afgesteld met behulp van een platte sleutel van 17 mm / een tegenmoer die met een sleutel van 19 mm wordt aangespannen verzekert de stabiliteit van de plaathouder / een dubbele afdekkap in geanodiseerd aluminium met buitendiameter 71 mm aan de basis (clicksysteem) verzekert een gemakkelijke toegang tot de schroeven / 2 verzonken gaten van Ø 5 mm in de plaathouder voor bevestiging van de plaat

VERSTELBARE VOET 140 - 170 MM PANEEL 13 MM RVS STEUN	AANTAL/ DOOS	AANTAL/ KARTON	BESCHRIJVING/TOELICHTING
	12	72	**REF. 12004 - VERSTELBARE VOET 140- 170 MM PANEEL 13 MM RVS STEUN** / in geanodiseerd aluminium, zwarte kleur voor hoogte onder paneel van 140 mm tot 170 mm / geschikt voor een plaatdikte van 13 mm / staafdiameter 18 mm / basis in roestvrij staal met 6 gaten van 7 mm voor bevestiging aan de vloer en met draadstang M10 voor afstelling van de hoogte / onder de basis een plaat in polyamide (clicksysteem) om contact tussen het metaal en de vloer te vermijden / de hoogte van de plaathouder wordt afgesteld met behulp van een platte sleutel van 17 mm / een tegenmoer die met een sleutel van 19 mm wordt aangespannen verzekert de stabiliteit van de plaathouder / een dubbele afdekkap in geanodiseerd aluminium met buitendiameter 71 mm aan de basis (clicksysteem) verzekert een gemakkelijke toegang tot de schroeven / 2 verzonken gaten van Ø 5 mm in de plaathouder voor bevestiging van de plaat

DEURKNOPPEN SET 30 MM	AANTAL/ DOOS	AANTAL/ KARTON	BESCHRIJVING/TOELICHTING
	20	120	**REF. 12005 - DEURKNOPPEN SET 30 MM** / set van 2 deurknoppen in geanodiseerd aluminium, zwarte kleur met diameter 30mm / geschikt voor plaatdikten van 10mm en 13mm / 1 deurknop is voorzien van een RVS draadstang M8 / de andere deurknop heeft een binnendraad van M8 en wordt zijdelings vergrendeld met behulp van een inbussleutel van 3mm

DEURSLOT MET GEINTEGREERDE KNOP VOOR PANEEL 13 MM	AANTAL/ DOOS	AANTAL/ KARTON	BESCHRIJVING/TOELICHTING
	20	120	**REF. 12006 - DEURSLOT MET GEÏNTEGREERDE KNOP VOOR PANEEL 13 MM** / draaislot in geanodiseerd aluminium, zwarte kleur met 'vrij' aanduiding in het wit en 'bezet' aanduiding in het rood / door zijn aangepaste vorm doet het deurslot ook dienst als deurknop / buitendiameter van 52 mm / geschikt voor in lijn geplaatste platen met een dikte van 10 mm en 13 mm / draaihoek van 360° met lichte stop om de 90° / ontgrendeling aan de buitenkant met behulp van een sleutel met vierkant gat van 8mm ref. 1134 / geleverd met 2 RVS schroeven van M4 x 45 mm met verzonken kop en kruisgleuf

DEURSLOT PANEEL VOOR 13 MM - LIJN	AANTAL/ DOOS	AANTAL/ KARTON	BESCHRIJVING/TOELICHTING
	10	120	**REF. 12007 - DEURSLOT VOOR PANEEL 13 MM** / draaislot in geanodiseerd aluminium, zwarte kleur met 'vrij' aanduiding in het wit en 'bezet' aanduiding in het rood / geschikt voor in lijn geplaatste platen met een dikte van 13mm / buitendiameter van 57mm / draaihoek van 360° met lichte stop om de 90° / ontgrendeling aan de buitenkant met behulp van een sleutel met vierkant gat van 8mm ref. 1134 / geleverd met 2 RVS schroeven van M4 x 30mm met verzonken kop en kruisgleuf

DEURSLOT VOOR OPLIGGENDE DEUR 13 MM	AANTAL/ DOOS	AANTAL/ KARTON	BESCHRIJVING/TOELICHTING
	10	120	**REF. 12008 - DEURSLOT VOOR OPLIGGENDE DEUR VOOR PANEEL 13MM + 17MM** / draaislot in geanodiseerd aluminium, zwarte kleur met 'vrij' aanduiding in het wit en 'bezet' aanduiding in het rood / geschikt voor opliggende deuren met een dikte van 13mm dankzij een geïntegreerd tussenstuk van 17mm / buitendiameter van 57mm / draaihoek van 360° met lichte stop om de 90° / ontgrendeling aan de buitenkant met behulp van een sleutel met vierkant gat van 8mm ref. 1134 / geleverd met 2 RVS schroeven van M4 x 50mm met verzonken kop en kruisgleuf

DEURSLOT PANEEL 10 MM	AANTAL/ DOOS	AANTAL/ KARTON	BESCHRIJVING/TOELICHTING
	10	120	**REF. 12009 - DEURSLOT VOOR PANEEL 10MM** / draaislot in geanodiseerd aluminium, zwarte kleur met 'vrij' aanduiding in het wit en 'bezet' aanduiding in het rood / geschikt voor in lijn geplaatste platen met een dikte van 10mm / buitendiameter van 57mm / draaihoek van 360° met lichte stop om de 90° / ontgrendeling aan de buitenkant met behulp van een sleutel met vierkant gat van 8mm ref. 1134 / geleverd met 2 RVS schroeven van M4 x 30mm met verzonken kop en kruisgleuf

DEURSLOT VOOR OPLIGGENDE DEUR 10 MM	AANTAL/ DOOS	AANTAL/ KARTON	BESCHRIJVING/TOELICHTING
	10	120	**REF. 12010 - DEURSLOT VOOR OPLIGGENDE DEUR VOOR PANEEL 10MM + 14MM** / draaislot in geanodiseerd aluminium, zwarte kleur met 'vrij' aanduiding in het wit en 'bezet' aanduiding in het rood / geschikt voor opliggende deuren met een dikte van 10mm dankzij een geïntegreerd tussenstuk van 14mm / buitendiameter van 57mm / draaihoek van 360° met lichte stop om de 90° / ontgrendeling aan de buitenkant met behulp van een sleutel met vierkant gat van 8mm ref. 1134 / geleverd met 2 RVS schroeven van M4 x 45mm met verzonken kop en kruisgleuf

SERIE: ONDERDELEN EN ACCESSOIRES IN ALUMINIUM BLACK LINE

- ENKEL GEBRUIKEN IN DROGE OMGEVINGEN -

SCHARNIER + AFDEKKAPPEN R	AANTAL/ DOOS	AANTAL/ KARTON	BESCHRIJVING/TOELICHTING
	30	90	**REF. 12011 - SCHARNIER MET AFDEKKAPPEN RECHTS** / in geanodiseerd aluminium, zwarte kleur / wordt aan de rechterzijde van de deur gemonteerd / met vet gesmeerde binnenas in RVS met Ø 12 mm / een nylon bus is over de as gemonteerd tussen de 2 scharnierdelen / 2 verzonken montagegaten van Ø 5 mm aan elke zijde van het scharnier / de schroeven (niet meegeleverd) zijn onzichtbaar na montage van de afdekkappen in geanodiseerd aluminium op de scharnieren met behulp van een inbussleutel van 1,5 mm / geschikt voor plaatdikten van 10 mm en 13 mm in lijn geplaatst / te gebruiken met tussenstuk scharnier 14 mm ref. 2681 bij oplegdeur van 10mm dikte en met tussenstuk scharnier van 17 mm ref. 2695 bij oplegdeur van 13 mm dikte / de maximale draagkracht bedraagt 40 kg per scharnier

SCHARNIER + AFDEKKAPPEN L	AANTAL/ DOOS	AANTAL/ KARTON	BESCHRIJVING/TOELICHTING
	30	90	**REF. 12012 - SCHARNIER MET AFDEKKAPPEN LINKS** / in geanodiseerd aluminium, zwarte kleur / wordt aan de linkerzijde van de deur gemonteerd / met vet gesmeerde binnenas in RVS met Ø 12 mm / een nylon bus is over de as gemonteerd tussen de 2 scharnierdelen / 2 verzonken montagegaten van Ø 5 mm aan elke zijde van het scharnier / de schroeven (niet meegeleverd) zijn onzichtbaar na montage van de afdekkappen in geanodiseerd aluminium op de scharnieren met behulp van een inbussleutel van 1,5 mm / geschikt voor plaatdikten van 10 mm en 13 mm in lijn geplaatst / te gebruiken met tussenstuk scharnier 14 mm ref. 2681 bij oplegdeur van 10mm dikte en met tussenstuk scharnier van 17 mm ref. 2695 bij oplegdeur van 13 mm dikte / de maximale draagkracht bedraagt 40 kg per scharnier

VEERSCHARNIER + AFDEKKAPPEN R	AANTAL/ DOOS	AANTAL/ KARTON	BESCHRIJVING/TOELICHTING
	15	90	**REF. 12013 - VEERSCHARNIER MET AFDEKKAPPEN RECHTS** / in geanodiseerd aluminium, zwarte kleur / wordt aan de rechterzijde van de deur gemonteerd / met vet gesmeerde holle binnenas in messing met Ø 12 mm / veer in RVS in de holle as / de spanning van de veer wordt aan de bovenzijde van het scharnier afgesteld met behulp van een platte schroevendraaier en zijdelings van het scharnier vergrendeld met behulp van een inbussleutel van 2,5 mm / een nylon bus is over de as gemonteerd tussen de 2 scharnierdelen / 2 verzonken montagegaten van Ø 5 mm aan elke zijde van het scharnier / de schroeven (niet meegeleverd) zijn onzichtbaar na montage van de afdekkappen in geanodiseerd aluminium op de scharnieren met behulp van een inbussleutel van 1,5 mm / geschikt voor in lijn geplaatste platen met een dikte van 10 mm en 13 mm / te gebruiken met tussenstuk scharnier 14 mm ref. 2681 bij oplegdeur van 10 mm dikte en met tussenstuk scharnier van 17 mm ref. 2695 bij oplegdeur van 13 mm dikte / de maximale draagkracht bedraagt 40 kg per scharnier

VEERSCHARNIER + AFDEKKAPPEN L	AANTAL/ DOOS	AANTAL/ KARTON	BESCHRIJVING/TOELICHTING
	15	90	**REF. 12014 - VEERSCHARNIER MET AFDEKKAPPEN LINKS** / in geanodiseerd aluminium, zwarte kleur / wordt aan de linkerzijde van de deur gemonteerd / met vet gesmeerde holle binnenas in messing met Ø 12 mm / veer in RVS in de holle as / de spanning van de veer wordt aan de bovenzijde van het scharnier afgesteld met behulp van een een platte schroevendraaier en zijdelings van het scharnier vergrendeld met behulp van een inbussleutel van 2,5 mm / een nylon bus is over de as gemonteerd tussen de 2 scharnierdelen / 2 verzonken montagegaten van Ø 5 mm aan elke zijde van het scharnier / de schroeven (niet meegeleverd) zijn onzichtbaar na montage van de afdekkappen in geanodiseerd aluminium op de scharnieren met behulp van een inbussleutel van 1,5 mm / geschikt voor in lijn geplaatste platen met een dikte van 10 mm en 13 mm / te gebruiken met tussenstuk scharnier 14 mm ref. 2681 bij oplegdeur van 10 mm dikte en met tussenstuk scharnier van 17 mm ref. 2695 bij oplegdeur van 13 mm dikte / de maximale draagkracht bedraagt 40 kg per scharnier

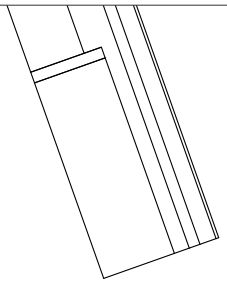

ADAPTER SCHARNIER VOOR OPLIGGENDE DEUR 10 MM	AANTAL/ DOOS	AANTAL/ KARTON	BESCHRIJVING/TOELICHTING
	30	120	**REF. 12015 - ADAPTER SCHARNIER VOOR OPLIGGENDE DEUR 10 MM** / in geanodiseerd aluminium, zwarte kleur met een dikte van 14 mm / wordt bij oplegdeuren van 10 mm tussen de scharnieren ref. 2113/1911/2114/1912/2115/1913/2116/1914 en de vaste plaat gemonteerd

ADAPTER SCHARNIER VOOR OPLIGGENDE DEUR 13 MM	AANTAL/ DOOS	AANTAL/ KARTON	BESCHRIJVING/TOELICHTING
	30	120	**REF. 12016 - ADAPTER SCHARNIER VOOR OPLIGGENDE DEUR 13 MM** / in geanodiseerd aluminium, zwarte kleur met een dikte van 17 mm / wordt bij oplegdeuren van 10 mm tussen de scharnieren ref. 2113/1911/2114/1912/2115/1913/2116/1914 en de vaste plaat gemonteerd

KLEERHAAK	AANTAL/ DOOS	AANTAL/ KARTON	BESCHRIJVING/TOELICHTING
	50	200	**REF. 12017 - KLEERHAAK** / in geanodiseerd aluminium, zwarte kleur / 2 verzonken gaten van Ø 5 mm

MUURKLEM VOOR PANEEL 10 MM	AANTAL/ DOOS	AANTAL/ KARTON	BESCHRIJVING/TOELICHTING
	25	100	**REF. 12018 MUURKLEM VOOR PANEEL 10 MM** / in geanodiseerd aluminium, zwarte kleur / één wand muurbevestiging is voorzien van een verzonken gat van diameter 5,5 mm voor bevestiging aan plaat / 1 verzonken gat van Ø 4 mm voor bevestiging van de paneelklem aan de muur

MUURKLEM VOOR PANEEL 13 MM	AANTAL/ DOOS	AANTAL/ KARTON	BESCHRIJVING/TOELICHTING
	25	100	**REF. 12019 MUURKLEM VOOR PANEEL 13 MM** / in geanodiseerd aluminium, zwarte kleur / één wand muurbevestiging is voorzien van een verzonken gat van diameter 5,5 mm voor bevestiging aan plaat / 1 verzonken gat van Ø 4 mm voor bevestiging van de paneelklem aan de muur

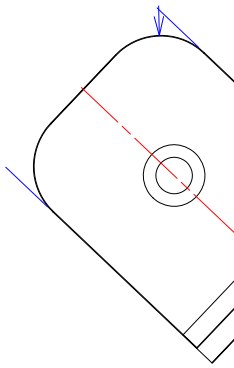

SERIE: ONDERDELEN EN ACCESSOIRES IN ALUMINIUM BLACK LINE

- ENKEL GEBRUIKEN IN DROGE OMGEVINGEN -

HOEKBEVESTIGING MET 2 RONDE GATEN	AANTAL/DOOS	BESCHRIJVING/TOELICHTING
	60	**REF. 12020 - HOEKBEVESTIGING MET TWEE RONDE GATEN** / in geanodiseerd aluminium, zwarte kleur voor bevestiging van de zijwand en de muur / twee verzonken gaten van Ø 6 mm

HOEKBEVESTIGING MET ROND GAT EN SLEUFGAT	AANTAL/DOOS	BESCHRIJVING/TOELICHTING
	60	**REF. 12021 - HOEKBEVESTIGING MET ROND GAT EN SLEUFGAT** / in geanodiseerd aluminium, zwarte kleur voor bevestiging van de zijwand en de muur / 1 verzonken gat van Ø 6 mm / 1 sleufgat

CUBILOX

ROESTVRIJ STAAL

Het CUBILOX inox gamma wordt geproduceerd uit hoogwaardig roestvrij roestvrij staal 316.

De inox lijn is strak, kwaliteitsvol en voorzien van een geborstelde afwerking.

Het inox CUBILOX gamma omvat beslag voor volkernpanelen (HPL) van 10 mm en 13 mm en dit voor zowel cabines met naar buiten- of binnendraaiende deuren, voor inlegdeuren (deur in lijn met voorwand) en oplegdeuren.

Elegance

ELEGANCE - VERSTELBARE VOET 90 MM - 130 MM PANEEL 10 MM	AANTAL/ DOOS	AANTAL/ KARTON	BESCHRIJVING/TOELICHTING
	12	24	**REF. 10675 - ELEGANCE - VERSTELBARE VOET 90 - 130 MM PANEEL 10 MM** / in geborsteld roestvrij staal 316 voor hoogte onder paneel van 90 mm tot 130 mm / geschikt voor een plaatdikte van 10 mm / buis diameter 30 mm - paneelhouder diameter 35 mm / basis in nylon glasvezel versterkt met 4 gaten van 7 mm voor bevestiging aan de vloer en met draadstang M12 voor afstelling van de hoogte / de hoogte van de plaathouder wordt afgesteld met behulp van een platte sleutel van 32 mm, onze ref. 3377 / een tegenmoer die met een sleutel van 20 mm wordt aangespannen verzekert de stabiliteit van de plaathouder / een afdekkap in roestvrijstaal 316 met buitendiameter 72 mm aan de basis, verzekert een gemakkelijke toegang tot de schroeven / afdekkap kan omhoog geschoven worden zodat ze niet in de weg zit bij het vastschroeven van de voet / 2 verzonken gaten van Ø 5 mm in de plaathouder voor bevestiging van de plaat

ELEGANCE - VERSTELBARE VOET 130 - 170 MM PANEEL 13 MM	AANTAL/ DOOS	AANTAL/ KARTON	BESCHRIJVING/TOELICHTING
	12	24	**REF. 10676 - ELEGANCE - VERSTELBARE VOET 130 - 170 MM PANEEL 10 MM** / in geborsteld roestvrijstaal 316 voor hoogte onder paneel van 130 mm tot 170 mm / geschikt voor een plaatdikte van 10 mm / buis diameter 30 mm - paneelhouder diameter 35 mm / basis in nylon glasvezel versterkt met 4 gaten van 7 mm voor bevestiging aan de vloer en met draadstang M12 voor afstelling van de hoogte / de hoogte van de plaathouder wordt afgesteld met behulp van een platte sleutel van 32 mm, onze ref. 3377 / een tegenmoer die met een sleutel van 20 mm wordt aangespannen verzekert de stabiliteit van de plaathouder / een afdekkap in roestvrijstaal 316 met buitendiameter 72 mm aan de basis, verzekert een gemakkelijke toegang tot de schroeven / afdekkap kan omhoog geschoven worden zodat ze niet in de weg zit bij het vastschroeven van de voet / 2 verzonken gaten van Ø 5 mm in de plaathouder voor bevestiging van de plaat

ELEGANCE - VERSTELBARE VOET 90 - 130 MM PANEEL 13 MM	AANTAL/ DOOS	AANTAL/ KARTON	BESCHRIJVING/TOELICHTING
	12	24	**REF. 10677 - ELEGANCE - VERSTELBARE VOET 90 - 130 MM PANEEL 13 MM** / in geborsteld roestvrijstaal 316 voor hoogte onder paneel van 90 mm tot 130 mm / geschikt voor een plaatdikte van 13 mm / buis diameter 30 mm - paneelhouder diameter 35 mm / basis in nylon glasvezel versterkt met 4 gaten van 7 mm voor bevestiging aan de vloer en met draadstang M12 voor afstelling van de hoogte / de hoogte van de plaathouder wordt afgesteld met behulp van een platte sleutel van 32 mm, onze ref. 3377 / een tegenmoer die met een sleutel van 20 mm wordt aangespannen verzekert de stabiliteit van de plaathouder / een afdekkap in roestvrijstaal 316 met buitendiameter 72 mm aan de basis, verzekert een gemakkelijke toegang tot de schroeven / afdekkap kan omhoog geschoven worden zodat ze niet in de weg zit bij het vastschroeven van de voet / 2 verzonken gaten van Ø 5 mm in de plaathouder voor bevestiging van de plaat

ELEGANCE - VERSTELBARE VOET 130 - 170 MM PANEEL 13 MM	AANTAL/ DOOS	AANTAL/ KARTON	BESCHRIJVING/TOELICHTING
	12	24	**REF. 10678 - ELEGANCE - VERSTELBARE VOET 130 - 170 MM PANEEL 13 MM** / in geborsteld roestvrijstaal 316 voor hoogte onder paneel van 130 mm tot 170 mm / geschikt voor een plaatdikte van 13 mm / buis diameter 30 mm - paneelhouder diameter 35 mm / basis in nylon glasvezel versterkt met 4 gaten van 7 mm voor bevestiging aan de vloer en met draadstang M12 voor afstelling van de hoogte / de hoogte van de plaathouder wordt afgesteld met behulp van een platte sleutel van 32 mm, onze ref. 3377 / een tegenmoer die met een sleutel van 20 mm wordt aangespannen verzekert de stabiliteit van de plaathouder / een afdekkap in roestvrijstaal 316 met buitendiameter 72 mm aan de basis, verzekert een gemakkelijke toegang tot de schroeven / afdekkap kan omhoog geschoven worden zodat ze niet in de weg zit bij het vastschroeven van de voet / 2 verzonken gaten van Ø 5 mm in de plaathouder voor bevestiging van de plaat

KNAPPE COMBINATIE VAN POLYAMIDE EN GEBORSTELDE INOX

STRAK | VERFIJND | KWALITEITSVOL | WARME UITSTRALING | HEDENDAAGS | STIJLVOL

VERSTELBARE VOET 90 MM - 130 MM PANEEL 10 MM	AANTAL/ DOOS	AANTAL/ KARTON	BESCHRIJVING/TOELICHTING
	12	24	**REF. 3867 - VERSTELBARE VOET 90 - 130 MM PANEEL 10 MM** / in geborsteld roestvrij staal 316 voor hoogte onder paneel van 90 mm tot 130 mm / geschikt voor een plaatdikte van 10 mm / buis diameter 30 mm - paneelhouder diameter 35 mm / basis in nylon glasvezel versterkt met 4 gaten van 7 mm voor bevestiging aan de vloer en met draadstang M12 voor afstelling van de hoogte / de hoogte van de plaathouder wordt afgesteld met behulp van een platte sleutel van 32 mm, onze ref. 3377 / een tegenmoer die met een sleutel van 20 mm wordt aangespannen verzekert de stabiliteit van de plaathouder / een afdekkap in roestvrijstaal 316 met buitendiameter 72 mm aan de basis, verzekert een gemakkelijke toegang tot de schroeven / afdekkap kan omhoog geschoven worden zodat ze niet in de weg zit bij het vastschroeven van de voet / 2 verzonken gaten van Ø 5 mm in de plaathouder voor bevestiging van de plaat

VERSTELBARE VOET 130 - 170 MM PANEEL 13 MM	AANTAL/ DOOS	AANTAL/ KARTON	BESCHRIJVING/TOELICHTING
	12	24	**REF. 3866 - VERSTELBARE VOET 130 - 170 MM PANEEL 13 MM** / in geborsteld roestvrijstaal 316 voor hoogte onder paneel van 130 mm tot 170 mm / geschikt voor een plaatdikte van 13 mm / buis diameter 30 mm - paneelhouder diameter 35 mm / basis in nylon glasvezel versterkt met 4 gaten van 7 mm voor bevestiging aan de vloer en met draadstang M12 voor afstelling van de hoogte / de hoogte van de plaathouder wordt afgesteld met behulp van een platte sleutel van 32 mm, onze ref. 3377 / een tegenmoer die met een sleutel van 20 mm wordt aangespannen verzekert de stabiliteit van de plaathouder / een afdekkap in roestvrijstaal 316 met buitendiameter 72 mm aan de basis, verzekert een gemakkelijke toegang tot de schroeven / afdekkap kan omhoog geschoven worden zodat ze niet in de weg zit bij het vastschroeven van de voet / 2 verzonken gaten van Ø 5 mm in de plaathouder voor bevestiging van de plaat

VERSTELBARE VOET 90 - 130 MM PANEEL 13 MM	AANTAL/ DOOS	AANTAL/ KARTON	BESCHRIJVING/TOELICHTING
	12	24	**REF. 3865 - VERSTELBARE VOET 90 - 130 MM PANEEL 13 MM** / in geborsteld roestvrijstaal 316 voor hoogte onder paneel van 90 mm tot 130 mm / geschikt voor een plaatdikte van 13 mm / buis diameter 30 mm - paneelhouder diameter 35 mm / basis in nylon glasvezel versterkt met 4 gaten van 7 mm voor bevestiging aan de vloer en met draadstang M12 voor afstelling van de hoogte / de hoogte van de plaathouder wordt afgesteld met behulp van een platte sleutel van 32 mm, onze ref. 3377 / een tegenmoer die met een sleutel van 20 mm wordt aangespannen verzekert de stabiliteit van de plaathouder / een afdekkap in roestvrijstaal 316 met buitendiameter 72 mm aan de basis, verzekert een gemakkelijke toegang tot de schroeven / afdekkap kan omhoog geschoven worden zodat ze niet in de weg zit bij het vastschroeven van de voet / 2 verzonken gaten van Ø 5 mm in de plaathouder voor bevestiging van de plaat

DEURKNOPPEN SET 30 MM	AANTAL/ DOOS	AANTAL/ KARTON	BESCHRIJVING/TOELICHTING
	20	40	**REF. 3851 - DEURKNOPPEN SET 30 MM** / set van 2 deurknoppen in geborsteld roestvrijstaal 316 met diameter 30 mm / geschikt voor plaatdikten van 10 mm en 13 mm / 1 deurknop is voorzien van een RVS draadstang M8 / de andere deurknop heeft een binnendraad van M8 en wordt zijdelings vergrendeld met behulp van een inbussleutel van 3 mm

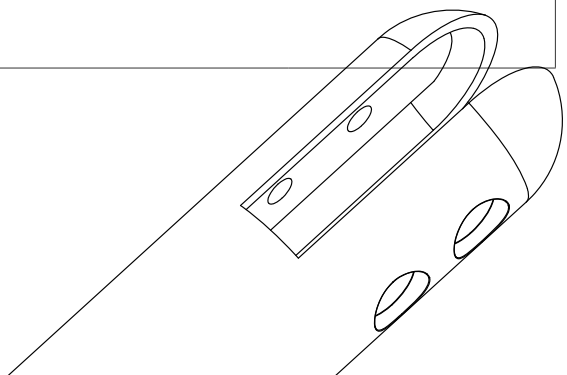

DEURSLOT VOOR PLAAT 13 MM - IN LIJN	AANTAL/ DOOS	AANTAL/ KARTON	BESCHRIJVING/TOELICHTING
	10	60	**REF. 10300 - DEURSLOT VOOR PANEEL 13 MM - IN LIJN** / draaislot in geborsteld roestvrij staal 316 met 'vrij' aanduiding in het wit en 'bezet' aanduiding in het rood / geschikt voor in lijn geplaatste platen met een dikte van 13mm / buitendiameter van 55mm / draaihoek van 360° met lichte stop om de 90° / ontgrendeling aan de buitenkant met behulp van een sleutel met vierkant gat van 8 mm ref. 1134 / geleverd met 2 RVS schroeven van M4 x 30mm met verzonken kop en kruisgleuf

DEURSLOT VOOR OPLIGGENDE DEUR 13MM	AANTAL/ DOOS	AANTAL/ KARTON	BESCHRIJVING/TOELICHTING
	8	48	**REF. 10301 - DEURSLOT VOOR OPLIGGENDE DEUR VOOR PANEEL 13MM** / draaislot in geborsteld roestvrij staal 316 met 'vrij' aanduiding in het wit en 'bezet' aanduiding in het rood / geschikt voor opliggende deuren met een dikte van 13 mm dankzij een geïntegreerd tussenstuk van 17 mm / buitendiameter van 55 mm / draaihoek van 360° met lichte stop om de 90° / ontgrendeling aan de buitenkant met behulp van een sleutel met vierkant gat van 8 mm ref. 1134 / geleverd met 2 RVS schroeven van M4 x 50mm met verzonken kop en kruisgleuf

DEURSLOT VOOR PLAAT 10MM - IN LIJN	AANTAL/ DOOS	AANTAL/ KARTON	BESCHRIJVING/TOELICHTING
	10	60	**REF. 10302 - DEURSLOT VOOR PANEEL 10MM - IN LIJN** / draaislot in geborsteld roestvrij staal met 'vrij' aanduiding in het wit en 'bezet' aanduiding in het rood / geschikt voor in lijn geplaatste platen met een dikte van 10 mm / buitendiameter van 55mm / draaihoek van 360° met lichte stop om de 90° / ontgrendeling aan de buitenkant met behulp van een sleutel met vierkant gat van 8 mm ref. 1134 / geleverd met 2 RVS schroeven van M4 x 30mm met verzonken kop en kruisgleuf

DEURSLOT VOOR OPLIGGENDE DEUR 10MM	AANTAL/ DOOS	AANTAL/ KARTON	BESCHRIJVING/TOELICHTING
	10	60	**REF. 10303 - DEURSLOT VOOR OPLIGGENDE DEUR VOOR PANEEL 10MM** / draaislot in geborsteld roestvrij staal met 'vrij' aanduiding in het wit en 'bezet' aanduiding in het rood / geschikt voor opliggende deuren met een dikte van 10mm dankzij een geïntegreerd tussenstuk van 14mm / buitendiameter van 55mm / draaihoek van 360° met lichte stop om de 90° / ontgrendeling aan de buitenkant met behulp van een sleutel met vierkant gat van 8 mm ref. 1134 / geleverd met 2 RVS schroeven van M4 x 45mm met verzonken kop en kruisgleuf

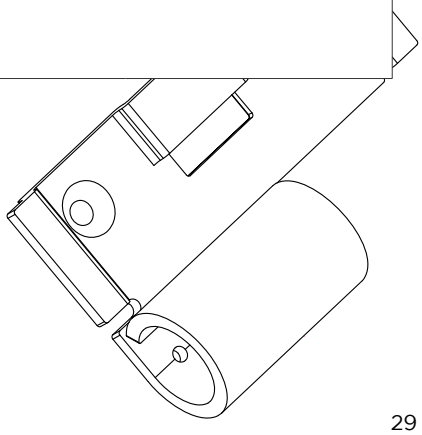

SCHARNIER MET AFDEKKAPPEN RECHTS	AANTAL/ DOOS	AANTAL/ KARTON	BESCHRIJVING/TOELICHTING
	30	90	**REF. 3856 - SCHARNIER MET AFDEKKAPPEN RECHTS** / in geborsteld roestvrij staal 316 / wordt aan de rechterzijde van de deur gemonteerd / met vet gesmeerde binnenas in RVS met Ø 12 mm / een nylon bus is over de as gemonteerd tussen de 2 scharnierdelen / 2 verzonken montagegaten van Ø 5 mm aan elke zijde van het scharnier / de schroeven (niet meegeleverd) zijn onzichtbaar na montage van de afdekkappen / geschikt voor plaatdikten van 10 mm en 13 mm in lijn geplaatst / te gebruiken met tussenstuk scharnier 14 mm ref. 3860 bij oplegdeur van 10mm dikte en met tussenstuk scharnier van 17 mm ref. 3861 bij oplegdeur van 13 mm dikte / de maximale draagkracht bedraagt 40 kg per scharnier

SCHARNIER MET AFDEKKAPPEN LINKS	AANTAL/ DOOS	AANTAL/ KARTON	BESCHRIJVING/TOELICHTING
	30	90	**REF. 3857 - SCHARNIER MET AFDEKKAPPEN LINKS** / in geborsteld roestvrij staal 316 / wordt aan de linkerzijde van de deur gemonteerd / met vet gesmeerde binnenas in RVS met Ø 12 mm / een nylon bus is over de as gemonteerd tussen de 2 scharnierdelen / 2 verzonken montagegaten van Ø 5 mm aan elke zijde van het scharnier / de schroeven (niet meegeleverd) zijn onzichtbaar na montage van de afdekkappen / geschikt voor plaatdikten van 10 mm en 13 mm in lijn geplaatst / te gebruiken met tussenstuk scharnier 14 mm ref. 3860 bij oplegdeur van 10mm dikte en met tussenstuk scharnier van 17 mm ref. 3861 bij oplegdeur van 13 mm dikte / de maximale draagkracht bedraagt 40 kg per scharnier

VEERSCHARNIER MET AFDEKKAPPEN RECHTS	AANTAL/ DOOS	AANTAL/ KARTON	BESCHRIJVING/TOELICHTING
	15	90	**REF. 3858 - VEERSCHARNIER MET AFDEKKAPPEN RECHTS** / in geborsteld roestvrij staal 316 / wordt aan de rechterzijde van de deur gemonteerd / met vet gesmeerde holle binnenas in messing met Ø 12 mm / veer in RVS in de holle as / de spanning van de veer wordt aan de bovenzijde van het scharnier afgesteld met behulp van een platte schroevendraaier en zijdelings van het scharnier vergrendeld met behulp van een inbussleutel van 2,5 mm / de veer mag maximaal 180° worden opgespannen bij een gesloten deur / een nylon bus is over de as gemonteerd tussen de 2 scharnierdelen / 2 verzonken montagegaten van Ø 5 mm aan elke zijde van het scharnier / de schroeven (niet meegeleverd) zijn onzichtbaar na montage van de afdekkappen / geschikt voor in lijn geplaatste platen met een dikte van 10 mm en 13 mm / te gebruiken met tussenstuk scharnier 14 mm ref. 3860 bij oplegdeur van 10 mm dikte en met tussenstuk scharnier van 17 mm ref. 3861 bij oplegdeur van 13 mm dikte / de maximale draagkracht bedraagt 40 kg per scharnier

VEERSCHARNIER MET AFDEKKAPPEN LINKS	AANTAL/ DOOS	AANTAL/ KARTON	BESCHRIJVING/TOELICHTING
	15	90	**REF. 3859 - VEERSCHARNIER MET AFDEKKAPPEN LINKS** / in geborsteld roestvrij staal 316 / wordt aan de linkerzijde van de deur gemonteerd / met vet gesmeerde holle binnenas in messing met Ø 12 mm / veer in RVS in de holle as / de spanning van de veer wordt aan de bovenzijde van het scharnier afgesteld met behulp van een een platte schroevendraaier en zijdelings van het scharnier vergrendeld met behulp van een inbussleutel van 2,5 mm / de veer mag maximaal 180° worden opgespannen bij een gesloten deur / een nylon bus is over de as gemonteerd tussen de 2 scharnierdelen / 2 verzonken montagegaten van Ø 5 mm aan elke zijde van het scharnier / de schroeven (niet meegeleverd) zijn onzichtbaar na montage van de afdekkappen / geschikt voor in lijn geplaatste platen met een dikte van 10 mm en 13 mm / te gebruiken met tussenstuk scharnier 14 mm ref. 3860 bij oplegdeur van 10 mm dikte en met tussenstuk scharnier van 17 mm ref. 3861 bij oplegdeur van 13 mm dikte / de maximale draagkracht bedraagt 40 kg per scharnier

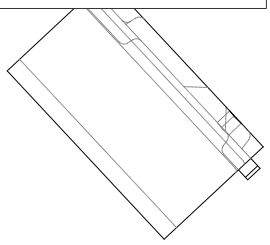

ADAPTER SCHARNIER VOOR OPLIGGENDE DEUR 10 MM	AANTAL/ DOOS	AANTAL/ KARTON	BESCHRIJVING/TOELICHTING
	30	120	**REF. 3860 - ADAPTER SCHARNIER VOOR OPLIGGENDE DEUR 10 MM** / in nylon met zwarte kleur en een dikte van 14 mm / wordt bij oplegdeuren van 10 mm tussen de scharnieren en de vaste plaat gemonteerd

ADAPTER SCHARNIER VOOR OPLIGGENDE DEUR 13 MM	AANTAL/ DOOS	AANTAL/ KARTON	BESCHRIJVING/TOELICHTING
	30	120	**REF. 3861 - ADAPTER SCHARNIER VOOR OPLIGGENDE DEUR 13 MM** / in nylon met zwarte kleur en een dikte van 17 mm / wordt bij oplegdeuren van 13 mm tussen de scharnieren en de vaste plaat gemonteerd

KLEERHAAK KLEIN	AANTAL/ DOOS	AANTAL/ KARTON	BESCHRIJVING/TOELICHTING
	50	200	**REF. 3862 - KLEERHAAK KLEIN** / in geborsteld roestvrij staal 316 - 3 mm / breedte 16 mm - hoogte 50 mm - haakdiepte 18 mm / 2 verzonken gaten van Ø 5,5 mm

KLEERHAAK GROOT	AANTAL/ DOOS	AANTAL/ KARTON	BESCHRIJVING/TOELICHTING
			REF. 3863 - KLEERHAAK GROOT / in geborsteld roestvrij staal 316 - 3 mm / breedte 20 mm - hoogte 60 mm - haakdiepte 20 mm / 2 verzonken gaten van Ø 5,5 mm

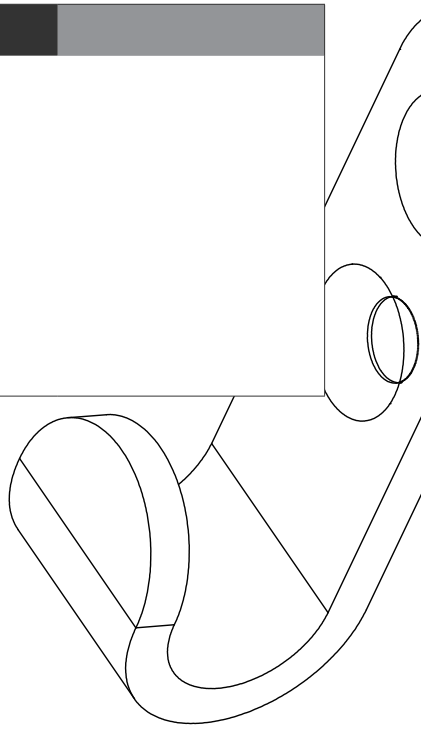

HOEKBEVESTIGING MET 2 RONDE GATEN	AANTAL/ZAK	AANTAL/ KARTON	BESCHRIJVING/TOELICHTING
	20	120	**REF. 3864 - HOEKBEVESTIGING MET 2 RONDE GATEN** / in geborsteld roestvrij staal 316 - 2mm / wanden zijn elk voorzien van een gat van 6 mm voor bevestiging aan plaat

MUURKLEM VOOR PANEEL 10 MM	AANTAL/ DOOS	AANTAL/ KARTON	BESCHRIJVING/TOELICHTING
	25	100	**REF. 3868 - MUURKLEM VOOR PANEEL 10 MM** / in geborsteld roestvrij staal 316 - 2 mm / één wand muurbevestiging is voorzien van een gat van diameter 6 mm voor bevestiging aan plaat / gat voor muurbevestiging heeft een diameter van 6 mm

MUURKLEM VOOR PANEEL 13 MM	AANTAL/ DOOS	AANTAL/ KARTON	BESCHRIJVING/TOELICHTING
	25	100	**REF. 3869 - MUURKLEM VOOR PANEEL 13 MM** / in geborsteld roestvrij staal 316 - 2mm / één wand muurbevestiging is voorzien van een gat van diameter 6 mm voor bevestiging aan plaat / gat voor muurbevestiging heeft een diameter van 6 mm

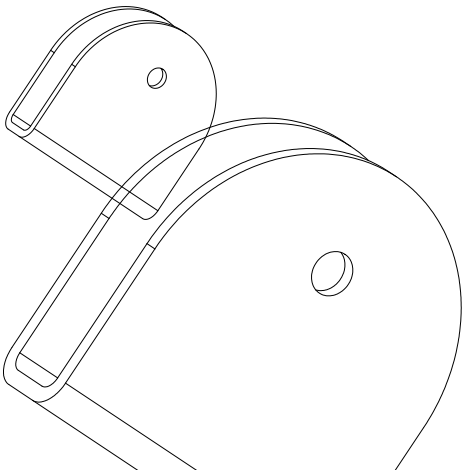

INSERT	AANTAL/ DOOS	ART.	BESCHRIJVING/TOELICHTING
	2000	2941	**REF. 2941 - SOCKET IN SS AISI 316 M5 DIAM. 7,8 MM X L 9 MM** / Insert in RVS 316, M5 Ø 7,8 mm x 9,00 mm

SLEUTEL 32 IN VERZINKT STAAL VOOR AFSTELLING VERSTELBARE VOETEN	AANTAL/ DOOS	ART.	BESCHRIJVING/TOELICHTING
	50	3097	**REF. 3097 - SLEUTEL VOOR DEURSLOT VIERKANT 8 MM** / sleutel in verzinkt staal voor ontgrendeling van deursloten met vierkante as van 8 mm

SLEUTEL 32 IN RVS 304 VOOR AFSTELLING VERSTELBARE VOETEN	AANTAL/ DOOS	ART.	BESCHRIJVING/TOELICHTING
	50	3377	**REF. 3377 - SLEUTEL 32 IN RVS 304 VOOR AFSTELLING VERSTELBARE VOETEN** voor ref. 3865 / 3866 /3867

SLEUTEL VOOR DEURSLOT	AANTAL/ DOOS	ART.	BESCHRIJVING/TOELICHTING
	50	1134	**REF. 1134 - SLEUTEL VOOR DEURSLOT VIERKANT 8 MM** / sleutel in verzinkt staal voor ontgrendeling van deursloten met vierkante as van 8 mm

CUBICARE

WE TAKE CARE OF YOU

CONTACTEER ONS VOOR MEER CUBICARE

CUBILOX

NSE
technical parts & assemblies

Barrage 105
8793 St. Eloois Vijve
T +32 (0)56 32 74 60
info@cubilox.be
www.cubilox.be

NSE is een KMO die service en flexibiliteit hoog in zijn vaandel draagt.
Contacteer ons voor een bezoek, een cataloog, een offerte of voor het verkrijgen van enkele stalen. Wij reageren in de kortst mogelijke tijd.

www.nsenv.be

062021